en de fr es it
nl sv no fi da

Schneider Electric

SpaceLogic KNX IP Interface DIN Rail

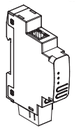

MTN6502-0105

https://go2se.com/ref=MTN6502-0105

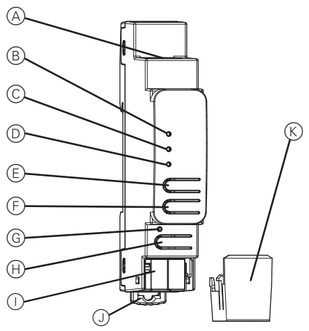

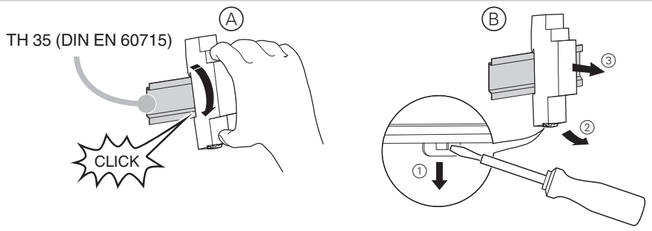

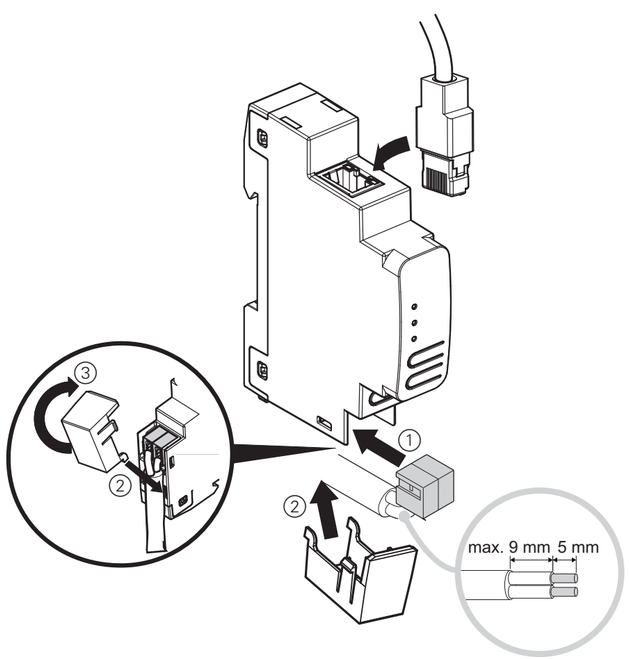

en SpaceLogic KNX IP Interface DIN Rail

About this document

You can find all the information required for safe installation in this document.

More detailed product information is available on the Internet -> See QR code.

For your safety

DANGER
HAZARD OF ELECTRIC SHOCK, EXPLOSION, OR ARC FLASH

Safe electrical installation must be carried out only by skilled professionals. Skilled professionals must prove profound knowledge in the following areas:

- Connecting to installation networks
- Connecting several electrical devices
- Laying electric cables
- Connecting and establishing KNX networks
- Connecting and establishing LAN networks
- Safety standards, local wiring rules and regulations

Failure to follow these instructions will result in death or serious injury.

Getting to know the device

The SpaceLogik KNX IP Interface can be used as an universal interface for PC or Laptop to the KNX bus. The KNX bus can be accessed from any point on the LAN. For access via KNXnet/IP Tunneling max. 8 simultaneous connections are possible.

The device supports KNX Security and long frames.

Connections and operating elements

→
Ⓐ Ethernet/LAN Connector
Ⓑ IP LED (multicolor)
Ⓒ Mode LED (multicolor)
Ⓓ KNX LED (multicolor)
Ⓔ Button: Conn.Up (Selection of the connection number upwards)
Ⓕ Button: Conn.Down (Selection of the connection number downwards)
Ⓖ Programming LED (red)
Ⓗ Button for programming mode
Ⓘ KNX bus connector
Ⓙ Release lever for disassembly
Ⓚ Cable cover

Installation and connection

→
Ⓐ Installing
Ⓑ Removing

WARNING
Risk of death from electric shock. The device can be damaged.
Safety clearance must be guaranteed in accordance with IEC 60664-1. There must be at least 4 mm between the individual cores of the 230 V supply cable and the KNX line Ⓐ.

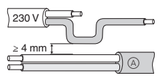

WARNING
Risk of death from electric shock.
Only install devices with at least basic insulation next to the device.
Failure to observe this instruction can result in death or serious injury.

Note
The installation of communication cabeling for information technology must be guaranteed in accordance with DIN EN 50174.

Failure to observe these instructions can result in damage of devices or interfere the communication.

Technical data

Power supply:	via KNX bus, < 20 mA
Connection	
LAN:	RJ45 connector
KNX:	Bus connecting terminal
Dimensions (LxWxD):	100x18x66 mm
Device width:	1 module = 18 mm

Dispose of the device separately from household waste at an official collection point. Professional recycling protects people and the environment against potential negative effects.

Schneider Electric -Contact

Schneider Electric Industries SAS
35 rue Joseph Monier
Rueil Malmaison 92500
France

If you have technical questions, please contact the Customer Care Centre in your country.
se.com/contact

UK CA
UK Representative
Schneider Electric Limited
Stafford Park 5
Telford, TF3 3 BL, UK

de SpaceLogic KNX IP Schnittstelle REG-K

Über dieses Dokument

In diesem Dokument finden Sie alle Informationen für eine sichere Montage.

Sie finden weiterführende Produktinformationen im Internet -> Siehe QR-Code

Für Ihre Sicherheit

GEFAHR
Lebensgefahr durch elektrischen Schlag, Explosion oder Lichtbogen.

Eine sichere Elektroinstallation muss von qualifizierten Fachkräften ausgeführt werden. Qualifizierte Fachkräfte müssen fundierte Kenntnisse in folgenden Bereichen nachweisen:

- Anschluss an Installationsnetze
- Verbindung mehrerer elektrischer Geräte
- Verlegung von Elektroleitungen
- Anschluss und Errichtung von KNX-Netzwerken
- Anschluss und Errichtung von LAN-Netzwerken
- Sicherheitsnormen, örtliche Anschlussregeln und Vorschriften

Die Nichtbeachtung dieser Anweisungen führt zum Tod oder zu schweren Verletzungen.

Gerät kennenlernen

Die SpaceLogik KNX IP Schnittstelle dient als Programmierschnittstelle für PC oder Laptop zum KNX Bus. Von jedem Punkt im LAN kann auf den KNX Bus zugegriffen werden. Beim Zugriff über KNXnet/IP Tunneling sind max. 8 Verbindungen gleichzeitig möglich.

Das Gerät unterstützt KNX Security und Longframes.

Anschlüsse und Bedienelemente

→
Ⓐ LAN Netzwerk Buchse
Ⓑ IP LED (mehrfarbig)
Ⓒ Mode LED (mehrfarbig)
Ⓓ KNX LED (mehrfarbig)
Ⓔ Taster: Conn.Up (Auswahl der Verbindungsnummer aufwärts)
Ⓕ Taster: Conn.Down (Auswahl der Verbindungsnummer abwärts)
Ⓖ Programmier LED (rot)
Ⓗ Programmiertaste
Ⓘ Busanschluss KNX
Ⓙ Lösehebel für Demontage
Ⓚ Leitungsabdeckung

Montage und Anschluss

→
Ⓐ Montieren
Ⓑ Demontieren

WARNUNG
Lebensgefahr durch elektrischen Schlag. Das Gerät kann beschädigt werden.
Der Sicherheitsabstand nach IEC 60664-1 muss gewährleistet sein. Halten Sie zwischen den Einzeladern der 230 V-Leitung und der KNX-Leitung Ⓐ einen Abstand von mindestens 4 mm ein.

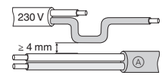

WARNUNG
Lebensgefahr durch elektrischen Schlag.
Nur Geräte mit einer Basisisolierung neben dem Gerät montieren.
Die Nichtbeachtung dieser Anweisung kann zum Tod oder zu schweren Verletzungen führen.

Hinweis
Die Installation von Kommunikationsverkabelung nach DIN EN 50174 muss gewährleistet sein.

Die Nichtbeachtung kann Geräte beschädigen oder die Kommunikation stören.

Technische Daten

Versorgungsspannung:	über KNX-Bus, <20 mA
Anschlüsse	
LAN:	RJ45
KNX:	Busanschlussklemme
Abmessungen (HxBxT):	100x18x66 mm
Einbaubreite:	18 mm (1 TE)

Entsorgen Sie das Gerät getrennt vom Hausmüll an einer offiziellen Sammelstelle. Professionelles Recycling schützt Mensch und Umwelt vor potenziellen negativen Auswirkungen.

Schneider Electric Industries SAS

Bei technischen Fragen wenden Sie sich bitte an das Customer Care Centre in Ihrem Land.

se.com/contact

fr SpaceLogic KNX Interface IP de rail DIN

À propos de ce document

Vous trouverez dans ce document toutes les informations nécessaires à une installation sécurisée.

Des informations plus détaillées sur le produit sont disponibles sur Internet → voir le code QR.

Pour votre sécurité

DANGER
RISQUE DE DÉCHARGE ÉLECTRIQUE, D'EXPLOSITON OU DE COUP D'ARC

L'installation électrique répondant aux normes de sécurité doit être effectuée par des professionnels compétents. Les professionnels compétents doivent justifier de connaissances approfondies dans les domaines suivants :

- Raccordement aux réseaux d'installation
- Raccordement de différents appareils électriques
- Pose de câbles électriques
- Connexion et établissement de réseaux électriques KNX
- Connexion et établissement de réseaux électriques LAN
- Normes de sécurité, règles et réglementations locales pour le câblage

Le non-respect de ces instructions peut entraîner la mort ou de graves blessures.

Apprendre à connaître l'appareil

L'interface IP SpaceLogic KNX peut être utilisée comme une interface universelle pour PC ou ordinateur portable vers le bus KNX. Le bus KNX est accessible depuis n'importe quel point du réseau local. Pour un accès via tunnel KNXnet/IP, 8 connexions simultanées maximum sont possibles.

L'appareil prend en charge la sécurité KNX et les cadres longs.

Connexions et éléments de fonctionnement

→
Ⓐ Connecteur Ethernet/LAN
Ⓑ LED IP (multicolore)
Ⓒ LED mode (multicolore)
Ⓓ LED KNX (multicolore)
Ⓔ Bouton : Conn.Up (sélection du numéro de connexion vers le haut)
Ⓕ Bouton : Conn.Down (Sélection du numéro de connexion vers le bas)
Ⓖ LED de programmation (rouge)
Ⓗ Bouton pour le mode programmation
Ⓘ Connecteur de bus KNX
Ⓙ Levier de desserrage pour le démontage
Ⓚ Protège-câble

Installation et connexion

→
Ⓐ Installation
Ⓑ Suppression

AVERTISSEMENT
Risque de mort par choc électrique. L'appareil peut être endommagé.
Respecter les distances de sécurité conformément à la norme CEI 60664-1. Il doit y avoir au moins 4 mm entre les âmes individuelles du câble d'alimentation 230 V et la ligne KNX Ⓐ.

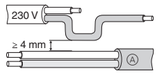

AVERTISSEMENT
Risque de mort suite à un choc électrique.
N'installez que les appareils avec au moins une isolation de base à côté de l'appareil.
Le non-respect de cette instruction peut entraîner la mort ou des blessures graves.

Remarque
L'installation du câblage de communication pour la technologie de l'information doit être garantie conformément à la norme DIN EN 50174.

Le non-respect de ces instructions peut entraîner des dommages sur les appareils ou perturber la communication.

Caractéristiques techniques

Alimentation :	par bus KNX, < 20 mA
Connexion	
LAN :	connecteur RJ45
KNX :	Borne de raccordement de bus
Dimensions (LxlxP) :	100x18x66 mm
Taille de l'appareil :	1 module = 18 mm

Ne pas jeter l'appareil avec les déchets ménagers ordinaires mais le mettre au rebut en le déposant dans un centre de collecte publique. Un recyclage professionnel protège les personnes et l'environnement contre de potentiels effets négatifs.

Schneider Electric Industries SAS

En cas de questions techniques, veuillez contacter le Support Clients de votre pays.

se.com/contact

es SpaceLogic KNX Interfaz IP de Carril DIN

Acerca de este documento

En este documento encontrará toda la información necesaria para una instalación segura.

Encontrará información más detallada del producto en internet -> véase el código QR.

Por su seguridad

PELIGRO
PELIGRO DE DESCARGA ELÉCTRICA, EXPLOSIÓN O ARCO ELÉCTRICO

Solo profesionales especializados deben llevar a cabo una instalación eléctrica segura. Los profesionales especializados deben demostrar un amplio conocimiento en las siguientes áreas:

- Conexión a redes de instalación
- Conexión de varios dispositivos eléctricos
- Tendido de cables eléctricos
- Conexión y creación de redes KNX
- Conexión y creación de redes LAN
- Normas de seguridad, normativas y reglamentos sobre cableado

El incumplimiento de estas instrucciones puede causar la muerte o lesiones graves.

Información sobre el dispositivo

La interfaz IP de SpaceLogic KNX puede utilizarse como interfaz universal para conectar ordenadores de sobremesa o portátiles al bus KNX. Se puede acceder al bus KNX desde cualquier punto de la LAN. Para acceder mediante tunelización KNXnet/IP se admite un máximo de 8 conexiones simultáneas.

El dispositivo es compatible con KNX Security y tramas largas.

Conexiones y elementos de mando

→
Ⓐ Conector Ethernet/LAN
Ⓑ LED IP (multicolor)
Ⓒ Modo LED (multicolor)
Ⓓ LED KNX (multicolor)
Ⓔ Botón: Conn.Up (selección del número de conexión hacia arriba)
Ⓕ Botón: Conn.Down (selección del número de conexión hacia abajo)
Ⓖ LED de programación (rojo)
Ⓗ Botón para el modo de programación
Ⓘ Conector de bus KNX
Ⓙ Palanca de liberación para desmontaje
Ⓚ Cubierta del cable

Instalación y conexión

→
Ⓐ Instalación
Ⓑ Extracción

ADVERTENCIA
Peligro de muerte por descarga eléctrica. El dispositivo puede sufrir daños.
Se ha de respetar la distancia de seguridad estipulada en IEC 60664-1. Debe haber un mínimo de 4 mm entre los distintos conductores del cable de alimentación de 230 V y la línea Ⓐ KNX.

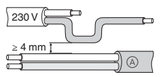

ADVERTENCIA
Peligro de muerte por descarga eléctrica.
Instale únicamente los dispositivos con al menos un aislamiento básico junto al dispositivo.
La inobservancia de estas instrucciones puede provocar la muerte o lesiones graves.

Nota:
La instalación del cableado de comunicación para la tecnología de la información debe garantizarse de acuerdo con DIN EN 50174.

La inobservancia de estas instrucciones puede ocasionar daños a los dispositivos o interferir con la comunicación.

Datos técnicos

Fuente de alimentación:	a través de bus KNX, < 20 mA
Conexión	
LAN:	Conector RJ45
KNX:	Terminal de conexión del bus
Dimensiones (LxAnxPr):	100x18x66 mm
Ancho del dispositivo:	1 módulo = 18 mm

Elimine el dispositivo separado de la basura doméstica en los puntos de recogida oficiales. El reciclado profesional protege a las personas y al medio ambiente de posibles efectos negativos.

Schneider Electric Industries SAS

Si tiene consultas técnicas, llame al servicio de atención comercial de su país.

se.com/contact

it SpaceLogic KNX Interfaccia IP Guida DIN

Informazioni sul documento

In questo documento sono disponibili tutte le informazioni necessarie per un'installazione sicura.

Informazioni più dettagliate sul prodotto sono disponibili in Internet -> vedi codice QR.

Per la vostra sicurezza

PERICOLO
PERICOLO DI SCOSSE ELETTRICHE, ESPLOSIONI O ARCHI ELETTRICI

Un'installazione elettrica sicura deve essere eseguita solo da professionisti qualificati. I professionisti qualificati devono dimostrare una profonda conoscenza nelle seguenti aree:

- Connessione a reti di installazione
- Collegamento di più dispositivi elettrici
- Posa di cavi elettrici
- Collegamento e realizzazione di reti KNX
- Collegamento e realizzazione di reti LAN
- Standard di sicurezza, norme e regolamenti locali sui cablaggi

La mancata osservanza di queste istruzioni può determinare la morte o lesioni gravi.

Descrizione del dispositivo

L'interfaccia IP SpaceLogic KNX può essere utilizzata come interfaccia universale per PC o laptop sul bus KNX. È possibile accedere al bus KNX da qualsiasi punto della LAN. Per l'accesso tramite KNXnet/IP Tunneling sono possibili max. 8 connessioni simultanee.

Il dispositivo supporta KNX Security e i long frame.

Collegamenti ed elementi di comando

→
Ⓐ Connettore Ethernet/LAN
Ⓑ LED IP (multicolore)
Ⓒ LED modalità (multicolore)
Ⓓ LED KNX (multicolore)
Ⓔ Pulsante: Conn.Up (selezione del numero di connessione verso l'alto)
Ⓕ Pulsante: Conn.Down (selezione del numero di connessione verso il basso)
Ⓖ LED di programmazione (rosso)
Ⓗ Pulsante per la modalità di programmazione
Ⓘ Connettore bus KNX
Ⓙ Leva di rilascio per smontaggio
Ⓚ Copertura cavo

Installazione e collegamento

→
Ⓐ Installazione
Ⓑ Rimozione

AVVERTENZA
Pericolo di morte per folgorazione. Il dispositivo può danneggiarsi.
Lo spazio di sicurezza deve essere garantito conformemente a IEC 60664-1. Tra i singoli conduttori del cavo di alimentazione da 230 V e la linea KNX Ⓐ devono esserci almeno 4 mm.

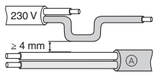

AVVERTENZA
Rischio di morte per folgorazione.
Installare solo dispositivi con almeno un isolamento di base vicino al dispositivo.
In caso contrario potrebbero derivare lesioni gravi o la morte.

Nota
L'installazione del cavo di comunicazione per le tecnologie informatiche deve essere garantita in conformità con DIN EN 50174.

La mancata osservanza di queste istruzioni può causare danni ai dispositivi o interferire con la comunicazione.

Dati tecnici

Alimentazione:	tramite bus KNX, < 20 mA
Collegamento	
LAN:	connettore RJ45
KNX:	morsetto di collegamento al bus
Dimensioni (LuxLaxP):	100x18x66 mm
Larghezza del dispositivo:	1 modulo = 18 mm

Non smaltire l'apparecchio con i rifiuti domestici, ma consegnarlo a un centro di raccolta ufficiale. Il riciclaggio professionale contribuisce alla tutela delle persone e dell'ambiente dagli eventuali effetti nocivi.

Schneider Electric Industries SAS

In caso di domande tecniche si prega di contattare il Centro Servizio Clienti del proprio paese.

se.com/contact

GDE12275-01 12/21

en de fr es it
nl sv no fi da

Schneider Electric

SpaceLogic KNX IP Interface DIN Rail

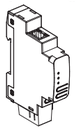

MTN6502-0105

https://go2se.com/ref=MTN6502-0105

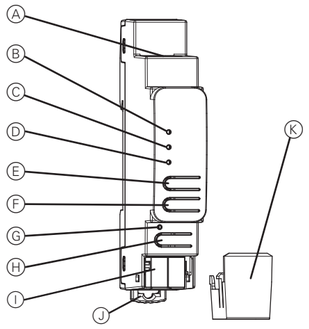

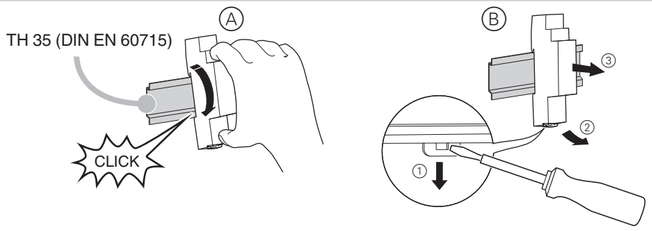

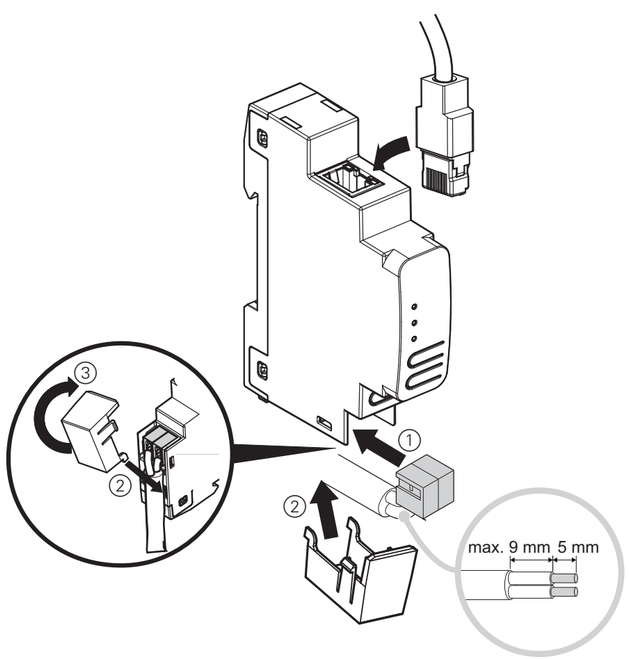

nl SpaceLogic KNX IP-interface DIN-rail

Over dit document

In dit document vindt u alle informatie die nodig is voor een veilige installatie.

Meer gedetailleerde productinformatie vindt u op het internet -> zie QR-code.

Voor uw veiligheid

GEVAAR
RISICO OP ELECTRISCHE SCHOK, EXPLOSIE, OF OVERSLAG

Een veilige elektrische installatie mag alleen worden uitgevoerd door ervaren deskundigen. Ervaren deskundigen moeten een grondige kennis hebben van het volgende:

- Aansluiting op elektriciteitsnetwerken
- Aansluiten van meerdere elektrische apparaten
- Leggen van elektrische leidingen
- Aansluiten en tot stand brengen van KNX-netwerken
- Aansluiten en tot stand brengen van LAN-netwerken
- Veiligheidsnormen, lokale bedradingsvoorschriften

Als deze instructies niet worden opgevolgd, heeft dit de dood of ernstige verwondingen tot gevolg.

Kennismaken met het apparaat

De SpaceLogic KNX-IP-interface kan worden gebruikt als een universele interface voor pc of laptop naar de KNX-bus. De KNX-bus is toegankelijk vanaf elk punt op het LAN. Voor toegang via KNXnet/IP Tunneling zijn max. 8 gelijktijdige verbindingen mogelijk.

Het apparaat ondersteunt KNX Security en longframes.

Aansluitingen en bedieningselementen

→
Ⓐ Ethernet-/LAN-connector
Ⓑ IP-led (meerkleurig)
Ⓒ Modus-led (meerkleurig)
Ⓓ KNX-led (meerkleurig)
Ⓔ Toets: Conn.Up (selectie van het verbindingsnummer naar boven)
Ⓕ Toets: Conn.Down (selectie van het verbindingsnummer naar beneden)
Ⓖ Programmeer-led (rood)
Ⓗ Toets voor programmeermodus
Ⓘ KNX-busconnector
Ⓙ Ontkoppeling voor demontage
Ⓚ Kabelafscherming

Installatie en aansluiting

→
Ⓐ Monteren
Ⓑ Demonteren

WAARSCHUWING
Levensgevaar door elektrische schok. Het apparaat kan beschadigd raken.
Er moet overeenkomstig IEC 60664-1 een veilige afstand in acht worden genomen. Tussen de afzonderlijke kernen van de 230V-voedingskabel en de KNX-lijn Ⓐ moet minstens 4 mm liggen.

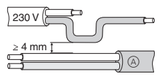

WAARSCHUWING
Levensgevaar door elektrische schok.
Installeer alleen apparaten met minstens een basisisolatie naast het apparaat.
Als u deze instructie niet opvolgt, kan dit leiden tot ernstig of dodelijk letsel.

Opmerking
De communicatiebedrading voor informatietechnologie moet conform DIN EN 50174 zijn geïnstalleerd.

Indien deze instructies niet worden nageleefd, kan dit de apparaten beschadigen of de communicatie verstoren.

Technische gegevens

Voeding:	via KNX-bus, < 20 mA
Aansluiting	
LAN:	RJ45-connector
KNX:	Busaansluitklem
Afmetingen (LxBxD):	100x18x66 mm
Breedte apparaat:	1 module = 18 mm

Het apparaat niet met het huishoudelijk afval afvoeren maar naar een officieel verzamelpunt brengen. Professionele recycling beschermt mens en milieu tegen potentiële negatieve effecten.

Schneider Electric Industries SAS

Neem bij technische vragen contact op met de klantenservice in uw land.

se.com/contact

sv SpaceLogic KNX IP-gränssnitt DIN

Om det här dokumentet

Du hittar all information som krävs för säker installation i det här dokumentet.

Mer detaljerad produktinformation finns på internet -> se QR-koden.

För din säkerhet

FARA
RISK FÖR ELEKTRISK SHOCK, EXPLOSION OCH BÅGBLIXT

Av säkerhetsskäl skall installation endast utföras av utbildad personal. Utbildad personal skall uppvisa djupt kunnande inom följande områden:

- Anslutning till installationsnätverk
- Anslutning till flera elektriska apparater
- Dragning av elkablar
- Ansluta och etablera KNX-nätverk
- Ansluta och etablera LAN-nätverk
- Säkerhetsstandarder samt lokala kabeldragningsföreskrifter och -regler

Om dessa instruktioner inte åtföljs kan det resultera i allvarliga skador eller dödsfall.

Beskrivning av enheten

SpaceLogic KNX IP-gränssnittet kan användas som ett universellt gränssnitt för PC eller bärbar dator till KNX-bussen. KNX-bussen kan nås från vilken punkt som helst på LAN. För åtkomst via KNXnet/IP Tunneling kan högst 8 anslutningar upprättas samtidigt.

Enheten stöder KNX-säkerhet och långa ramar.

Anslutningar och manöverelement

→
Ⓐ Ethernet-/LAN-kontakt
Ⓑ IP-LED (flera färger)
Ⓒ Läges-LED (flera färger)
Ⓓ KNX-LED (flera färger)
Ⓔ Knapp: Conn.Up (val av anslutningstal uppåt)
Ⓕ Knapp: Conn.Down (val av anslutningstal nedåt)
Ⓖ Programmerings-LED (röd)
Ⓗ Knapp för programmeringsläge
Ⓘ KNX-busskontakt
Ⓙ Frigörningsspak för demontering
Ⓚ Kabelskydd

Installera och ansluta

→
Ⓐ Installera
Ⓑ Ta bort

VARNING
Risk för dödsfall på grund av elektriska stötar. Apparaten kan skadas.
Säkerhetsavstånd måste garanteras i enlighet med IEC 60664-1. Det måste finnas minst 4 mm mellan de enskilda kärnorna på 230 V-försörjningskabeln och KNX-ledningen Ⓐ.

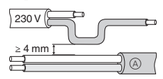

VARNING
Risk för dödsfall på grund av elstötar.
Installera endast enheter med åtminstone grundläggande isolering bredvid enheten.
Underlåtenhet att följa denna instruktion kan leda till dödsfall eller allvarlig skada.

Observera
Installation av kommunikationskablar för informationsteknik måste garanteras i enlighet med DIN EN 50174.

Underlåtenhet att följa dessa instruktioner kan leda till skada på enheterna eller störa kommunikationen.

Tekniska data

Strömförsörjning:	via KNX-buss, < 20 mA
Anslutning	
LAN:	RJ45-kontakt
KNX:	Bussklämma
Mått (LxBxD):	100 x 18 x 66 mm
Enhetens bredd:	1 modul = 18 mm

Återvinn utrustningen separat från hushållsavfallet vid ett officiellt uppsamlingsställe. Professionell återvinning skyddar människor och miljö mot de negativa effekter som kan uppstå.

Schneider Electric Industries SAS

Kontakta kundservicecentret i ditt land om du har några tekniska frågor.

se.com/contact

no SpaceLogic KNX IP grensesnitt DIN skinne

Om dette dokumentet

Du finner all informasjon som er nødvendig for trygg installasjon i dette dokumentet.

Mer detaljert produktinformasjon finnes på internett -> se QR-koden.

For din sikkerhet

FARE
FARE FOR ELEKTRISK STØT, EKSPLOSJON ELLER OVERLEDNING

Sikre elektroinstallasjoner må utelukkende utføres av autoriserte installatører. De autoriserte installatørene må ha inngående kunnskap innen følgende områder:

- Tilkobling til installasjonsnettverk
- Tilkobling av flere elektriske enheter
- Legging av elektriske kabler
- Tilobling og oppretting av KNX-nettverk
- Tilobling og oppretting av LAN-nettverk
- Sikkerhetsstandarder, lokale kabeltrekkregler og reguleringer

Hvis disse instruksene ikke overholdes vil dette resultere i dødsfall eller alvorlige skader.

Bli kjent med enheten

SpaceLogic KNX IP-grensesnittet kan brukes som et universalgrensesnitt for PC eller bærbar PC til KNX-bussen. KNX-bussen kan nås fra et hvilket som helst punkt i LAN-nettverket. For tilgang via KNXnet/IP-tunneling er maks. 8 samtidige tilkoblinger mulig.

Enheten støtter KNX-sikkerhet og longframes.

Forbindelser og betjeningselementer

→
Ⓐ Ethernet/LAN-tilkobling
Ⓑ IP-LED (flerfarget)
Ⓒ Modus-LED (flerfarget)
Ⓓ KNX-LED (flerfarget)
Ⓔ Knapp: Conn.Up (valg av tilkoblingsnummer oppover)
Ⓕ Knapp: Conn.Down (valg av tilkoblingsnummer nedover)
Ⓖ Programmerings-LED (rød)
Ⓗ Knapp for programmeringsmodus
Ⓘ KNX-busstilkobling
Ⓙ Utløserspak for demontering
Ⓚ Kabeldeksel

Installasjon og tilkopling

→
Ⓐ Installerer
Ⓑ Fjerner

ADVARSEL
Livsfare ved elektrisk støt. Apparatet kan komme til skade.
Sikkerhetsmargin må garanteres i samsvar med IEC 60664-1. Det må være minst 4 mm mellom de individuelle ledningene på en 230 V strømkabel og KNX-linje Ⓐ.

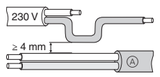

ADVARSEL
Livsfare ved elektrisk støt.
Installer kun enheter som har minst standardisolasjon ved siden av enheten.
Hvis du ikke følger denne instruksjonen, kan det føre til død eller alvorlig skade.

Merk
Installasjon av kommunikasjonskabel for informasjonsteknologi må garanteres i samsvar med DIN EN 50174.

Hvis du ikke følger disse instruksjonene, kan det føre til skader på enheter eller forstyrre kommunikasjonen.

Tekniske data

Strømforsyning:	via KNX-buss, < 20 mA
Tilkobling	
LAN:	RJ45-tilkobling
KNX:	Busstilkoblingsklemme
Mål (LxBxD):	100x18x66 mm
Apparatbredde:	1 modul = 18 mm

Ikke kast apparatet i det vanlige husholdningsavfallet, men lever det på et offentlig innsamlingssted. Profesjonell gjenvinning beskytter mennesker og miljø mot mulige negative effekter.

Schneider Electric Industries SAS

Ta kontakt med kundesenteret i ditt land hvis du har tekniske spørsmål.

se.com/contact

fi SpaceLogic KNX -IP-liitäntä DIN-kiskoon

Tietoja tästä asiakirjasta

Tässä julkaisussa on kaikki turvalliseen asennukseen tarvittavat tiedot.

Tarkempia tuotetietoja on saatavilla internetistä -> katso QR-koodi.

Käyttäjän turvallisuus

VAARA
SÄHKÖISKUN, RÄJÄHDYKSEN TAI VALOKAAREN VAARA

Turvallisen sähköasennuksen saavat suorittaa vain pätevät ammattilaiset. Pätevillä ammattilaisilla täytyy olla perusteelliset tiedot seuraavilla alueilla:

- asennusverkkoihin yhdistäminen
- useiden sähkölaitteiden yhdistäminen
- sähkökaapeleiden asentaminen
- KNX-verkkoihin kytkeminen ja niiden luominen
- LAN-verkkoihin kytkeminen ja niiden luominen
- turvallisuusstandardit, paikalliset johdotussäännöt ja määräy kset

Näiden ohjeiden noudattamatta jättämisen seurauksena on kuolema tai vakavia vammoja.

Laitteeseen tutustuminen

SpaceLogic KNX -IP-liitäntää voidaan käyttää tietokoneen tai kannettavan tietokoneen ja KNX-väylän välisenä yleisliitäntänä. KNX-väylään pääsee mistä tahansa lähiverkon kohdasta. KNXnet/IP Tunneling -yhteyttä voi käyttää samanaikaisesti enintään 8 liitäntää.

Laite tukee KNX Turva -laajennusta ja longframe-formaattia.

Liitännät ja käyttölaitteet

→
Ⓐ Ethernet/LAN-liitin
Ⓑ IP-LED (moniväri)
Ⓒ Tilan LED (moniväri)
Ⓓ KNX-LED (moniväri)
Ⓔ Painike: Conn.Up (liitäntänumeron valinta ylöspäin)
Ⓕ Painike: Conn.Down (liitäntänumeron valinta alaspäin)
Ⓖ Ohjelmoinnin LED (punainen)
Ⓗ Ohjelmointitilan painike
Ⓘ KNX-väyläliitin
Ⓙ Vapautusvipu purkamista varten
Ⓚ Kaapelisuojus

Asennus ja liitäntä

→
Ⓐ Asentaminen
Ⓑ Poistaminen

VAROITUS
Sähköiskun aiheuttama hengenvaara. Laite voi vaurioitua.
Standardissa IEC 60664-1 määritettyä turvaetäisyyttä on noudatettava. 230 V:n syöttökaapelin yksittäisten johdinten ja KNX-linjan Ⓐ etäisyyden on oltava vähintään 4 mm.

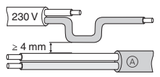

VAROITUS
Sähköiskun aiheuttama hengenvaara.
Kun asennat laitteen, asenna sen lähistölle vähintään perustason eristys.
Tämän ohjeen noudattamatta jättäminen voi aiheuttaa kuoleman tai vakavan vamman.

Huomautus
Tietotekniikan tietoliikennekaapelit on asennettava standardin DIN EN 50174 mukaisesti.

Ohjeiden noudattamatta jättäminen voi vahingoittaa laitteita tai häiritä viestintää.

Tekniset tiedot

Virtalähde:	KNX-väylän kautta, < 20 mA
Liitäntä	
LAN:	RJ45-liitin
KNX:	väyläliitäntäpääte
Mitat (pit.x lev. x kork.):	100x18x66 mm
Laitteen leveys:	1 moduuli = 18 mm

Toimita laite kotitalousjätteistä erotettuna virralliseen jätteiden vastaanottopisteeseen. Ammattimainen kierrätys suojelee ihmisiä ja ympäristöä mahdollisesti haitallisilta vaikutuksilta.

Schneider Electric Industries SAS

Voit esittää teknisiä kysymyksiä maakohtaiseen asiakaspalveluun.

se.com/contact

da SpaceLogic KNX IP interface DIN-skinne

Om dette dokument

Du kan finde alle de oplysninger, der er nødvendige for en sikker installation, i dette dokument.

Mere detaljeret produktinformation er tilgængelig på internettet -> se QR-koden.

Af hensyn til din sikkerhed

FARE
FARE FOR ELEKTRISK STØD, EKSPLOSION ELLER LYNEFFEKT

Sikker elektrisk installation må kun foretages af kvalificerede fagfolk. Kvalificerede fagfolk skal bevise indgående kendskab inden for de følgende områder:

- Tilslutning til installationsnet
- Tilslutning af flere elektriske anordninger
- Elektrisk kabelføring
- Tilslutning og oprettelse af KNX-netværker
- Tilslutning og oprettelse af LAN-netværker
- Sikkerhedsstandarder, lokale regler og bestemmelser og vedrørende ledningsføring

Manglende overholdelse af disse anvisninger vil kunne resultere i alvorlig personskade og endda døden.

Information om enheden

SpaceLogic KNX IP-interfacet kan bruges som et universelt interface for PC eller laptop til KNX-bussen. Der er adgang til KNX-bussen fra alle punkter i LAN. Der er mulighed for adgang via KNXnet/IP Tunneling for maks. 8 forbindelser samtidigt.

Enheden understøtter KNX Security og "long frames".

Tilslutninger og betjeningselementer

→
Ⓐ Ethernet/LAN-stik
Ⓑ IP-LED (flerfarvet)
Ⓒ Drifts-LED (flerfarvet)
Ⓓ KNX-LED (flerfarvet)
Ⓔ Knap: Conn.Up (valg af forbindelsesnummer opad)
Ⓕ Knap: Conn.Down (valg af forbindelsesnummer nedad)
Ⓖ Programmerings-LED (rød)
Ⓗ Knap til programmeringsfunktion
Ⓘ KNX-bustilslutning
Ⓙ Udløsergreb til adskillelse
Ⓚ Kabelafdækning

Installation og tilslutning

→
Ⓐ Installation
Ⓑ Fjernelse

ADVARSEL
Livsfare på grund af elektrisk stød. Enheden kan blive beskadiget.
Sikkerhedsafstanden skal overholdes i overensstemmelse med IEC 60664-1. Der skal være mindst 4 mm mellem de enkelte ledere i 230 V-forsyningskablet og KNX-linjen Ⓐ.

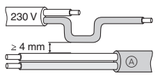

ADVARSEL
Livsfare på grund af elektrisk stød.
Installer kun enheder, der mindst er forsynet med grundlæggende isolering, ved siden af enheden. Hvis denne instruktion ikke følges, kan det medføre død eller alvorlige kvæstelser.

Bemærk
Installationen af kommunikationskabler til informationsteknologi skal overholdes i overensstemmelse med DIN EN 50174.

Hvis disse instruktioner ikke følges, kan det medføre beskadigelse af enheder eller forstyrrelse af kommunikationen.

Tekniske data

Strømforsyning:	via KNX-bus, < 20 mA
Tilslutning	
LAN:	RJ45-stik
KNX:	Bustilslutningsterminal
Mål (LxBxD):	100x18x66 mm
Enhedens bredde:	1 modul = 18 mm

Bortskaf enheden separat fra husholdningsaffaldet på et officielt deponeringssted. Professionelt genbrug beskytter personer og miljøet mod potentielle negative effekter.

Schneider Electric Industries SAS

Kontakt kundeservicecentret i dit land, hvis du har tekniske spørgsmål.

se.com/contact

GDE12275-01 12/21

pt pl hu ro el ru zh

Schneider Electric

SpaceLogic KNX IP Interface DIN Rail

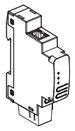

MTN6502-0105

https://go2se.com/ref=MTN6502-0105

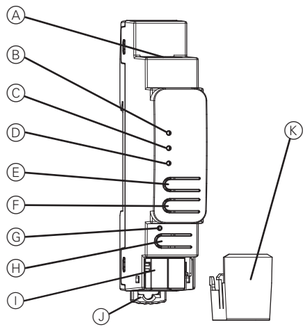

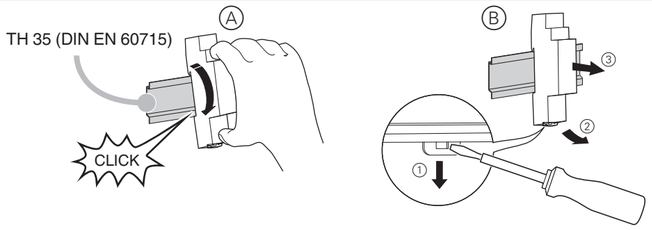

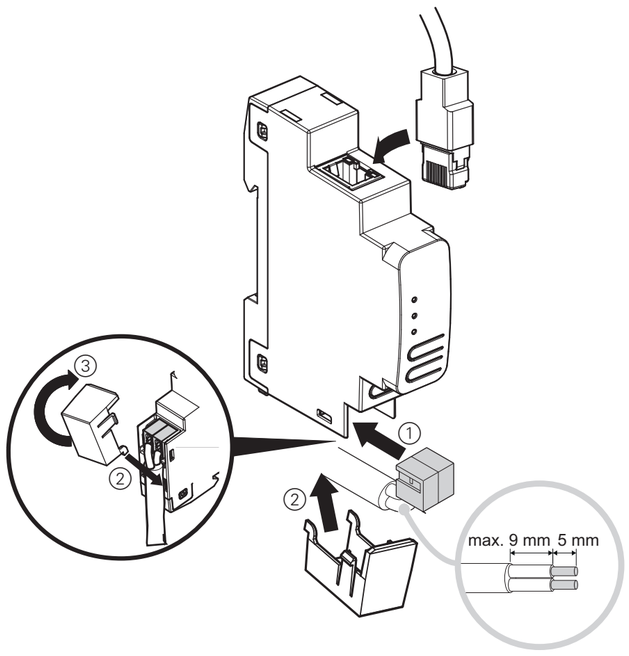

pt SpaceLogic KNX Interface IP Calha DIN

Acerca deste documento

Pode encontrar neste documento todas as informações necessárias para uma instalação segura.

Estão disponíveis informações mais detalhadas sobre o produto na Internet -> Consulte o código QR.

Para a sua segurança

PERIGO
PERIGO DE CHOQUE ELÉTRICO, EXPLOSÃO OU ARCO ELÉTRICO

A instalação elétrica segura deve realizar-se apenas por profissionais especializados. Os profissionais especializados devem provar que possuem conhecimentos aprofundados nas seguintes áreas:

- Ligação a redes de instalação
- Ligação de vários dispositivos elétricos
- Instalação de cabos elétricos
- Ligação e conexão de redes KNX
- Ligação e conexão de redes LAN
- Normas de segurança, regulamentos e regras de cablagem locais

O incumprimento destas instruções tem como consequências a morte ou ferimentos graves.

Conhecer o dispositivo

A Interface IP SpaceLogic KNX pode ser utilizada como uma interface universal para PC ou computador portátil para o bus KNX. O bus KNX pode ser acedido a partir de qualquer ponto na LAN. Para o acesso via encapsulamento KNXnet/IP são possíveis, no máx, 8 ligações simultâneas.

O dispositivo suporta Segurança KNX e frames longos.

Ligações e elementos de operação

→
Ⓐ Conector Ethernet/LAN
Ⓑ LED IP (multicor)
Ⓒ LED de modo (multicor)
Ⓓ LED KNX (multicor)
Ⓔ Botão: Conn.Up (Seleção do número da ligação para cima)
Ⓕ Botão: Conn.Down (Seleção do número da ligação para baixo)
Ⓖ LED de programação (vermelho)
Ⓗ Botão para modo de programação
Ⓘ Conector de bus KNX
Ⓙ Alavanca de desbloqueio para desmontagem
Ⓚ Tampa do Cabo

Instalação e ligação

→
Ⓐ A instalar
Ⓑ A remover

AVISO
Perigo de morte devido a choque elétrico. O dispositivo pode ser danificado.
A distância de segurança deve ser garantida de acordo com IEC 60664-1. Deve haver, pelo menos, 4 mm entre os núcleos individuais do cabo de alimentação de 230 V e a linha KNX Ⓐ.

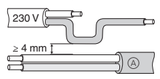

AVISO
Risco de morte por choque elétrico
Instale apenas dispositivos com, pelo menos, isolamento básico junto ao dispositivo.
A não observação desta instrução pode resultar em morte ou ferimentos graves.

Nota
A instalação de cabos de comunicação para tecnologias de informação deve ser garantida em conformidade com a norma DIN EN 50174.

A não observação destas instruções pode resultar em danos nos dispositivos ou interferir na comunicação.

Informação técnica

Alimentação de corrente:	via bus KNX, < 20 mA
Ligação	
LAN:	Conector RJ45
KNX:	Terminal de ligação do bus
Dimensões (CxLxP):	100x18x66 mm
Largura do dispositivo:	1 módulo = 18 mm

Separar o dispositivo do restante lixo doméstico colocando-o num ponto de recolha oficial. A reciclagem profissional protege o ambiente e as pessoas de possíveis efeitos prejudiciais.

Schneider Electric Industries SAS

Para perguntas técnicas, queira contactar o Centro de Atendimento ao Cliente do seu país.

se.com/contact

pl SpaceLogic KNX interfejsu IP Szyna DIN

Informacje o tym dokumencie

W tym dokumencie można znaleźć wszystkie informacje wymagane do bezpiecznej instalacji.

Więcej informacji na temat produktów dostępnych jest w Internecie -> Zobacz kod QR.

Zachowanie bezpieczeństwa

UWAGA
NIEBEZPIECZEŃSTWO PORAŻENIA PRĄDEM, WYSTĄPIENIA EKSPLOZJI LUB ŁUKU ELEKTRYCZNEGO

Montaż może być wykonywany w sposób bezpieczny jedynie przez wykwalifikowanych pracowników. Kwalifikowani pracownicy powinni wykazywać się dokładną znajomością w następujących dziedzinach:

- Wykonywanie podłączeń do sieci instalacyjnych
- Łączenie kilku urządzeń elektrycznych
- Montaż okablowania elektrycznego
- Łączenie i tworzenie sieci KNX
- Łączenie i tworzenie sieci LAN
- Normy bezpieczeństwa, miejscowe przepisy i zasady dotyczące okablowania

Niestosowanie się do tych zaleceń może doprowadzić do śmierci lub poważnych obrażeń.

Opis urządzenia

Interfejsu IP SpaceLogic KNX można używać jako uniwersalnego interfejsu komputera lub laptopa do magistrali KNX. Dostęp do magistrali KNX można uzyskać w dowolnym punkcie sieci LAN. Do dostępu poprzez KNXnet / tunelowanie IP możliwych jest maks. 8 jednoczesnych połączeń.

Urządzenie obsługuje zabezpieczenia KNX i długie ramki.

Połączenia i elementy obsługowe

→
Ⓐ Złącze Ethernet/LAN
Ⓑ Dioda LED IP (wielokolorowa)
Ⓒ Dioda LED trybu (wielokolorowa)
Ⓓ Dioda LED KNX (wielokolorowa)
Ⓔ Przycisk: Conn.Up (wybór numeru podłączenia w górę)
Ⓕ Przycisk: Conn.Down (wybór numeru podłączenia w dół)
Ⓖ Dioda LED programowania (czerwona)
Ⓗ Przycisk trybu programowania
Ⓘ Złącze magistrali KNX
Ⓙ Dźwignia zwalniająca do demontażu
Ⓚ Osłona przewodu

Montaż i podłączenie

→
Ⓐ Instalowanie
Ⓑ Usuwanie

OSTRZEŻENIE
Ryzyko śmiertelnego porażenia prądem elektrycznym. Możliwość uszkodzenia urządzenia.
Należy zapewnić odstęp bezpieczeństwa zgodnie z IEC 60664-1. Należy zachować odległość co najmniej 4 mm pomiędzy poszczególnymi rdzeniami przewodu 230 V i linii KNX Ⓐ.

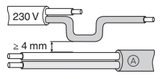

OSTRZEŻENIE
Ryzyko śmiertelnego porażenia prądem elektrycznym.
Instalować tylko urządzenia z przynajmniej podstawową izolacją obok urządzenia.
Nieprzestrzeganie tego polecenia może doprowadzić do śmierci lub poważnych obrażeń.

Uwaga
Należy zapewnić instalację okablowania komunikacyjnego dla technologii informatycznej zgodnie z normą DIN EN 50174.

Nieprzestrzeganie tych instrukcji może spowodować uszkodzenie urządzeń lub zakłócenia komunikacji.

Dane techniczne

Zasilanie:	poprzez magistralę KNX, < 20 mA
Podłączenie	
LAN:	złącze RJ45
KNX:	kostka magistralna
Wymiary (dł. x szer. x gł.):	100x18x66 mm
Szerokość urządzenia:	1 moduł = 18 mm

Urządzenie przy wyrzucaniu wymaga oddzielenia od odpadów domowych w oficjalnym punkcie zbiórki. Profesjonalny recykling chroni ludzi i środowisko przed potencjalnymi szkodliwymi skutkami.

Schneider Electric Industries SAS

W razie pytań natury technicznej prosimy o kontakt z krajowym centrum obsługi klienta.

se.com/contact

hu SpaceLogic KNX IP interfész DIN sín

A dokumentumról

A biztonságos telepítéshez szükséges összes információ megtalálható ebben a dokumentumban.

Részletesebb termékinformáció található az interneten -> lásd a QR kódot.

Az Ön biztonsága érdekében

VIGYÁZAT
ÁRAMÜTÉS, ROBBANÁS VAGY VILLAMOS ÍV VESZÉLYE

A biztonságos villamos telepítés kizárólag képzett szakemberek által hajtható végre. A képzett szakembereknek bizonyítaniuk kell, hogy rendelkeznek alapvető ismeretekkel a következő területeken:

- szerelőhálózatokhoz történő csatlakoztatás
- több villamos készülék csatlakoztatása
- villamos vezetékek fektetése
- KNX-hálózatok csatlakoztatása és létrehozása
- LAN-hálózatok csatlakoztatása és létrehozása
- biztonsági szabványok, helyi huzalozási előírások és rendeletek

Az említett utasítások figyelmen kívül hagyása halált vagy súlyos sérülést von maga után.

Az eszköz ismertetése

A SpaceLogic KNX IP interfész a PC vagy a laptop KNX-buszhoz való univerzális interfészeként használható. A KNX-busz a LAN bármely pontjáról hozzáférhető. A KNXnet-/IP-alagútprotokollon keresztüli eléréshez max. 8 egyidejű csatlakozás lehetséges.

Az eszköz támogatja a KNX biztonságot és a longframeeket.

Csatlakozások és kezelőelemek

→
Ⓐ Ethernet/LAN csatlakozó
Ⓑ IP LED (többszínű)
Ⓒ LED mód (többszínű)
Ⓓ KNX LED (többszínű)
Ⓔ Gomb: Conn.Up (Csatlakozások számának kiválasztása felfelé)
Ⓕ Gomb: Conn.Down (Csatlakozások számának kiválasztása lefelé)
Ⓖ Programozási LED (piros)
Ⓗ Programozási mód gombja
Ⓘ KNX buszcsatlakozó
Ⓙ Kioldókar a szétszereléshez
Ⓚ Kábelfedél

Telepítés és csatlakoztatás

→
Ⓐ Telepítés
Ⓑ Eltávolítás

FIGYELMEZTETÉS!
Fennáll a halálos áramütés kockázata! A készülék károsodhat.
A biztonsági távolságot az IEC 60664-1 előírásaival összhangban biztosítani kell. A 230 V-os tápkábel egyes magjai és a KNX Ⓐ vonal között legalább 4 mm távolságnak kell lennie.

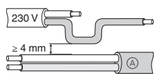

FIGYELMEZTETÉS
Fennáll a halálos áramütés kockázata.
Csak olyan készülékeket telepítsen a készülék mellé, amely legalább alapszigeteléssel rendelkezik.
Ennek az utasításnak a figyelmen kívül hagyása halált vagy súlyos sérülést okozhat.

Megjegyzés
Az információtechnológiához szükséges kommunikációs kábelezés beszerelését a DIN EN 50174 szabványnak megfelelően szavatolni kell.

Ezen utasítások figyelmen kívül hagyása az eszközök károsodását okozhatja, vagy zavarhatja a kommunikációt.

Műszaki adatok

Tápellátás:	KNX buszon keresztül, < 20 mA
Csatlakoztatás	
LAN:	RJ45 csatlakozó
KNX:	Busz-csatlakozóegység
Méretek (HxSZxM):	100x18x66 mm
Eszköz szélessége:	1 modul = 18 mm

A készüléket a háztartási hulladéktól elkülönítve, hivatalos gyűjtőhelyen ártalmatlanítsa. A szakszerű újrahasznosítással kivédhetők az embereket és a környeztet érintő, esetleges negatív hatások.

Schneider Electric Industries SAS

Műszaki problémák esetén vegye fel a kapcsolatot az Ön országában működő ügyfélszolgálatunkkal.

se.com/contact

ro SpaceLogic KNX IP interfață Șină DIN

Despre acest document

Puteți găsi în acest document toate informațiile necesare pentru instalarea în siguranță.

Pe internet sunt disponibile informații suplimentare detaliate despre produs -> vezi codul QR.

Pentru siguranța dumneavoastră

PERICOL DE ELECTROCUTARE, EXPLOZIE SAU FORMARE DE ARC ELECTRIC

Instalarea electrică în condiții de siguranță se va executa doar de personal calificat. Personalul calificat trebuie să dispună de cunoștințe aprofundate în următoarele domenii:

- Conectarea rețla rețelele electrice
- Conectarea mai multor dispozitive electrice
- Montarea cablurilor electrice
- Conectarea și realizarea rețelelor KNX
- Conectarea și realizarea rețelelor LAN
- Norme de siguranță, normele și regulamentele locale de cablare

Nerespectarea acestor instrucțiuni, poate duce la moarte sau provocarea unor leziuni grave.

Familiarizarea cu dispozitivul

Interfața SpaceLogic KNX IP poate fi utilizată ca interfață universală pentru PC sau laptop pentru magistrala KNX. Magistrala KNX poate fi accesată din orice punct al rețelei LAN. Pentru acces prin intermediul KNXnet/tunelului IP sunt posibile max. 8 conexiuni simultane.

Dispozitivul acceptă securitatea KNX și cadre lungi.

Conexiuni și elemente de operare

→
Ⓐ Conector Ethernet/LAN
Ⓑ LED IP (multicolor)
Ⓒ LED mod (multicolor)
Ⓓ LED KNX (multicolor)
Ⓔ Buton: Conn.Up (selectare număr conexiune în sus)
Ⓕ Buton: Conn.Down (selectare număr conexiune în jos)
Ⓖ LED programare (roșu)
Ⓗ Buton pentru mod de programare
Ⓘ Conector magistrală KNX
Ⓙ Manetă de eliberare pentru demontare
Ⓚ Capac de cablu

Instalare și conectare

→
Ⓐ Instalare
Ⓑ Eliminare

AVERTISMENT
Pericol de moarte prin electrocutare. Dispozitivul se poate deteriora.
Distanța de siguranță trebuie să fie asigurată în conformitate cu IEC 60664-1. Trebuie să existe cel puțin 4 mm între conductorii individuali ai cablului de alimentare de 230 V și de linie KNX Ⓐ.

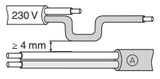

AVERTISMENT
Pericol de moarte prin electrocutare.
Instalați doar dispozitive cu cel puțin cu izolația de bază lângă dispozitiv.
Nerespectarea acestor instrucțiuni va duce la deces sau vătămare gravă.

Notă
Instalarea cablajului de comunicații pentru tehnologia informației trebuie garantată în conformitate cu DIN EN 50174.

Nerespectarea acestor instrucțiuni poate duce la deteriorarea dispozitivelor sau poate interfera cu comunicarea.

Date tehnice

Sursă de alimentare:	prin magistrala KNX, < 20 mA
Conectare	
LAN:	Conector RJ45
KNX:	Terminal de conectare bus
Dimensiuni (LxlxA):	100x18x66 mm
Lățimea dispozitivului:	1 modul = 18 mm

Depozitați aparatul separat de gunoiul menajer, la un punct oficial de colectare. Reciclarea profesională protejează oamenii și mediul înconjurător de eventualele efecte negative.

Schneider Electric Industries SAS

Dacă aveți întrebări tehnice, contactați Centrul de Asistență Clienți din țara dumneavoastră.

se.com/contact

el SpaceLogic KNX διεπαφής IP Ράγα DIN

Σχετικά με αυτό το έγγραφο

Σε αυτό το έγγραφο μπορείτε να βρείτε όλες τις πληροφορίες που απαιτούνται για την ασφαλή εγκατάσταση.

Περισσότερες λεπτομερείς πληροφορίες για το προϊόν διατίθενται στο διαδίκτυο -> βλέπε κώδικα QR.

Για τη δική σας ασφάλεια

ΚΙΝΔΥΝΟΣ
ΚΙΝΔΥΝΟΣ ΗΛΕΚΤΡΟΠΛΗΞΙΑΣ, ΕΚΡΗΞΗΣ Ή ΛΑΜΨΗΣ ΤΟΞΟΥ

Η ασφαλής ηλεκτρική εγκατάσταση πρέπει να γίνεται μόνο από ειδικευμένους ηλεκτρολόγους. Οι ειδικευμένοι ηλεκτρολόγοι πρέπει να έχουν ειδικευμένες γνώσεις στους εξής τομείς:

- Σύνδεση σε δίκτυα εγκαταστάσεων
- Σύνδεση πολλών ηλεκτρικών συσκευών
- Τοποθέτηση ηλεκτρικών καλωδίων
- Σύνδεση και διαμόρφωση δικτύων KNX
- Σύνδεση και διαμόρφωση δικτύων LAN
- Πρότυπα ασφαλείας, τοπικοί κανόνες και κανονισμοί καλωδιώσεων

Η μη τήρηση αυτών των οδηγιών μπορεί να έχει ως αποτέλεσμα θανατηφόρους ή σοβαρούς τραυματισμούς.

Εξοικείωση με τη συσκευή

Η διεπαφή SpaceLogic KNX IP μπορεί να χρησιμοποιηθεί ως καθολική διεπαφή για υπολογιστή ή φορητό υπολογιστή στο δίαυλο KNX. Η πρόσβαση στο Bus KNX μπορεί να γίνει από οποιοδήποτε σημείο του LAN. Για πρόσβαση μέσω δρομολόγησης KNXnet/IP είναι δυνατές το πολύ 8 ταυτόχρονες συνδέσεις.

Η συσκευή υποστηρίζει ασφάλεια KNX και μεγάλα πλαίσια.

Συνδέσεις και στοιχεία χειρισμού

→
Ⓐ Βύσμα Ethernet/LAN
Ⓑ LED IP (πολύχρωμη)
Ⓒ LED λειτουργίας (πολύχρωμη)
Ⓓ LED KNX (πολύχρωμη)
Ⓔ Κουμπί: Conn.Up (επιλογή του αριθμού σύνδεσης προς τα επάνω)
Ⓕ Κουμπί: Conn.Down (επιλογή του αριθμού σύνδεσης προς τα κάτω)
Ⓖ LED προγραμματισμού (κόκκινη)
Ⓗ Κουμπί για λειτουργία προγραμματισμού
Ⓘ Υποδοχή Bus KNX
Ⓙ Μοχλός απελευθέρωσης για αποσυναρμολόγηση
Ⓚ Κάλυμμα καλωδίου

Εγκατάσταση και σύνδεση

→
Ⓐ Γίνεται εγκατάσταση
Ⓑ Αφαίρεση

ΠΡΟΕΙΔΟΠΟΙΗΣΗ
Κίνδυνος θανάτου από ηλεκτροπληξία. Η συσκευή μπορεί να υποστεί ζημιά.
Πρέπει να διασφαλίζεται το διάκενο ασφαλείας κατά IEC 60664-1. Πρέπει να υπάρχει απόσταση τουλάχιστον 4 mm μεταξύ των μεμονωμένων πυρήνων του καλωδίου τροφοδοσίας 230 V και της γραμμής KNX Ⓐ.

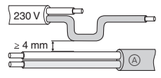

ΠΡΟΕΙΔΟΠΟΙΗΣΗ
Κίνδυνος θανάτου από ηλεκτροπληξία.
Τοποθετείτε μόνο συσκευές με τουλάχιστον βασική μόνωση δίπλα στη συσκευή.
Η μη τήρηση αυτής της οδηγίας μπορεί να οδηγήσει σε θάνατο ή σοβαρό τραυματισμό.

Σημείωση
Η εγκατάσταση καλωδίωσης επικοινωνιών για την τεχνολογία πληροφοριών πρέπει να διασφαλίζεται κατά DIN EN 50174.

Η μη τήρηση αυτών των οδηγιών μπορεί να προκαλέσει ζημιά στις συσκευές ή να παρεμβάσεις στις επικοινωνίες.

Τεχνικά δεδομένα

Ηλεκτρική τροφοδοσία:	μέσω Bus KNX, < 20 mA
Σύνδεση	
LAN:	βύσμα RJ45
KNX:	Ακροδέκτης σύνδεσης Bus
Διαστάσεις (ΜxΠxΒ):	100x18x66 mm
Πλάτος συσκευής:	1 μονάδα = 18 mm

Η απόσυρση της συσκευής γίνεται σε ένα επίσημο σημείο συλλογής και όχι μαζί με τα οικιακά απορρίμματα. Η σωστή ανακύκλωση προστατεύει τους ανθρώπους και το περιβάλλον από πιθανές αρνητικές επιπτώσεις.

Schneider Electric Industries SAS

Εάν έχετε τεχνικές ερωτήσεις, επικοινωνήστε με το Κέντρο Εξυπηρέτησης Πελατών στη χώρα σας.

se.com/contact

GDE12275-01 12/21

pt pl hu ro el
ru zh

Schneider Electric

SpaceLogic KNX IP Interface DIN Rail

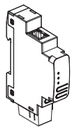

MTN6502-0105

https://go2se.com/ref=MTN6502-0105

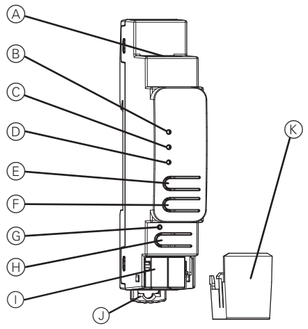

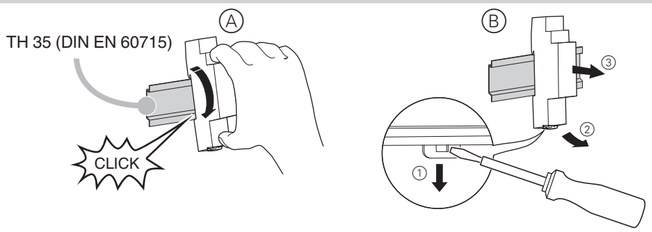

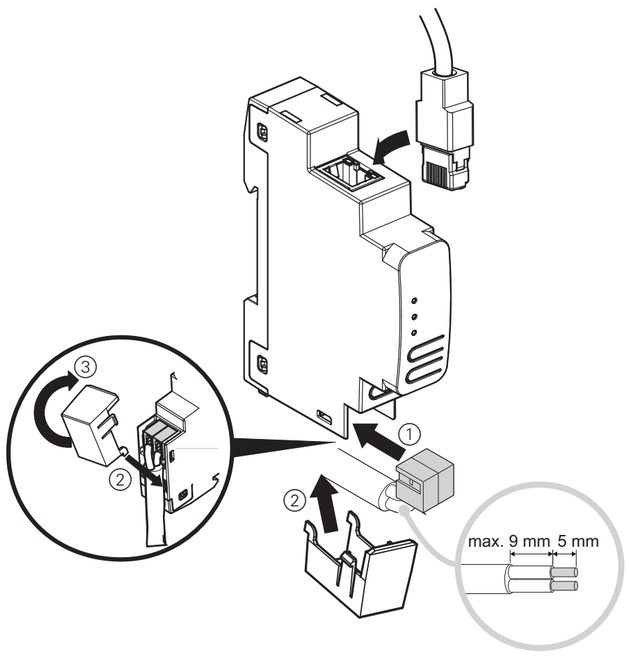

ru

SpaceLogic KNX IP-интерфейса DIN-рейка

Об этом документе

В этом документе содержится вся информация, необходимая для безопасной установки.

Более подробную информацию об изделии можно найти в интернете -> см. QR-код.

Техника безопасности

ОПАСНО
ОПАСНОСТЬ ПОРАЖЕНИЯ ЭЛЕКТРИЧЕСКИМ ТОКОМ, ВЗРЫВА ИЛИ ДУГОВОГО ПРОБОЯ

Установка электрооборудования должна выполняться только квалифицированными специалистами с соблюдением правил техники безопасности. Квалифицированные специалисты должны иметь подтвержденную квалификацию в следующих областях:

- подключение к электрическим сетям;
- соединение электрических устройств;
- прокладка электрических кабелей;
- подключение и наладка сетей KNX.
- подключение и наладка сетей LAN.
- правила техники безопасности, местные нормы и правила электромонтажа.

Несоблюдение этих указаний приводит к смерти или серьезным травмам.

Ознакомление с устройством

IP-интерфейс SpaceLogic KNX можно использовать как универсальный интерфейс между ПК или ноутбуком и шиной KNX. Доступ к шине KNX возможен из любой точки локальной сети. Для доступа через KNXnet/IP-туннелирование возможно не более 8 одновременных соединений.

Устройство поддерживает KNX Security и длинные кадры.

Разъемы и элементы управления

→
Ⓐ Соединитель Ethernet/LAN
Ⓑ Светодиод IP (многоцветный)
Ⓒ Светодиод режима (многоцветный)
Ⓓ Светодиод KNX (многоцветный)
Ⓔ Кнопка: Conn.Up (увеличение номера соединения)
Ⓕ Кнопка: Conn.Down (уменьшение номера соединения)
Ⓖ Светодиод программирования (красный)
Ⓗ Кнопка режима программирования
Ⓘ Разъем шины KNX
Ⓙ Рычаг фиксатора для разборки
Ⓚ Крышка кабеля

Установка и подключение

→
Ⓐ Установка
Ⓑ Снятие

ОСТОРОЖНО!
Риск смертельного исхода от удара электрическим током. Вероятность повреждения устройства.
Необходимо обеспечить безопасный зазор в соответствии с IEC 60664-1. Между отдельными жилами кабеля питания 230 В и линии KNX Ⓐ должно быть не менее 4 мм.

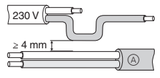

ОСТОРОЖНО!
Риск смертельного исхода от удара электрическим током.
При монтаже устройства обязательно использовать как минимум базовую изоляцию рядом с ним.
Несоблюдение этой инструкции может привести к смерти или серьезным травмам.

Примечание
Монтаж кабелей связи для информационных технологий необходимо выполнять в соответствии с DIN EN 50174.

Несоблюдение этих инструкций может привести к повреждению устройств или помехам в линии связи.

Технические характеристики

Питание:	через шину KNX, < 20 мА
Подсоединение	
LAN:	разъем RJ45
KNX:	соединительная клемма шины
Размеры (ДхШхГ):	100x18x66 мм
Ширина устройства:	1 модуль = 18 мм

Температура для ...	
... работы	от -5 до +45 °C
... хранения	от -25 до +70 °C
... транспортировки	от -25 до +70 °C

Утилизацию устройства выполнять отдельно от бытовых отходов в официально установленных пунктах сбора. Профессиональная вторичная переработка защищает людей и окружающую среду от возможных негативных воздействий.

Schneider Electric Industries SAS

RU Соответствует техническим регламентам «О безопасности низковольтного оборудования», «Об электромагнитной совместимости»

Дата изготовления: смотрите на общей упаковке: год/неделя/день недели

Страна-изготовитель: Германия
Срок хранения: 3 года
Гарантийный срок: 18 месяцев
При обнаружении неисправности во время гарантийного срока и после его окончания обращаться в региональный Центр Поддержки Клиентов Schneider Electric.

Уполномоченный поставщик в РФ:
АО «Шнейдер Электрик»
Адрес: 127018, Россия, г. Москва,
ул. Двинцев, д.12, корп.1
Тел. +7 (495) 777 99 90
Факс +7 (495) 777 99 92

se.com/ru/ru/

KZ « Төменвольтты құрал-жабдықтардың қауіпсіздігі туралы » , « Электрмагнитті сәйкестік туралы » техникалық регламенттерге сәйкес келеді

Дайындалған мерзімі: жалпы орамдағы мерзімді қараңыз: жыл/апта/аптаның күні

Жасалған: Германияда
Сақтау мерзімі: 3 года
Кепілдік мерзімі: 18 ай
Кепілдік мерзімі барысында және ол аяқталғаннан кейін ақау анықталған жағдайда, Schneider Electric Аймақтық тұтынушыларды қолдау орталығына жүгіну керек

Уәкіл жеткізуші Қазақстан республикасында:
« ШНЕЙДЕР ЭЛЕКТРИК » ЖШС
Мекен-жайы: Қазақстан Республикасы, Алматы қ., Достық даң., «Кен Дала» Бизнес Орталығы, 5-ші қабат.
Тел.: +7 (727) 357 23 57
Факс.: +7(727) 357 24 39

se.com/kz/ru/

zh

SpaceLogic KNX IP 接口 DIN 导轨

关于本文件

您可以在本文档中找到安全安装所需的所有信息。

请通过互联网查看更多详细产品信息 -> 见二维码。

为了您的安全

危险
触电、爆炸或电弧闪光危险
必须由熟练的专业人员进行安全电气安装。熟练的专业人员必须证实在以下领域拥有渊博的知识：

- 连接设备网络
- 连接多个电气设备
- 电缆的敷设
- 连接和建立 KNX 网络
- 连接和建立 LAN 网络
- 安全标准、本地布线规则和规定

如不遵守这些说明将导致死亡或严重人身伤害。

了解设备

SpaceLogic KNX IP 接口可用作 PC 或笔记本电脑到 KNX 总线的通用接口。可从局域网上的任何点访问 KNX 总线。经由 KNXnet/IP 隧道访问时，最多可以同时进行 8 个连接。

设备支持 KNX Security 和长帧。

连接和操作元件

→
Ⓐ 以太网 / 局域网连接器
Ⓑ IP LED （多色）
Ⓒ 型号 LED （多色）
Ⓓ KNX LED （多色）
Ⓔ 按钮：Conn.Up （向上选择连接编号）
Ⓕ 按钮：Conn.Down （向下选择连接编号）
Ⓖ 编程 LED （红色）
Ⓗ 编程模式按钮
Ⓘ KNX 总线连接器
Ⓙ 用于拆卸的释放杆
Ⓚ 电缆盖

安装和连接

→
Ⓐ 安装
Ⓑ 清除

警告
触电致死的风险。设备可能损坏。
必须根据 IEC 60664-1 保证安全间隙。230 V 电源电缆的各个内核与 KNX 线 Ⓐ 之间必须至少有 4 mm。

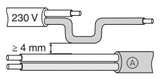

警告
触电致死的风险。
仅在设备旁安装至少具有基本绝缘的设备。
不遵守此说明可能会导致死亡或严重受伤。

注
必须根据 DIN EN 50174 确保信息技术通讯电缆的安装。

不遵守这些说明可能会导致设备损坏或通讯干扰。

技术数据

电源：	通过 KNX 总线，< 20 mA
连接	
局域网：	RJ45 连接器
KNX：	总线连接端子
尺寸（长 x 宽 x 深）：	100x18x66 mm
设备宽度：	1 模块 = 18 mm

在官方指定的回收点按照非生活垃圾对设备分别进行废物处理。专业回收可保护人及环境不受潜在的负面影响。

施耐德电子工业有限公司

如果有技术上的问题，请与您所在国家的客户服务中心联系。

se.com/contact

GDE12275-01 12/21