en de fr es
it nl pt el
zh

Schneider Electric

MTN6005-0011

NNZ42684-00 10/21

SpaceLogic KNX

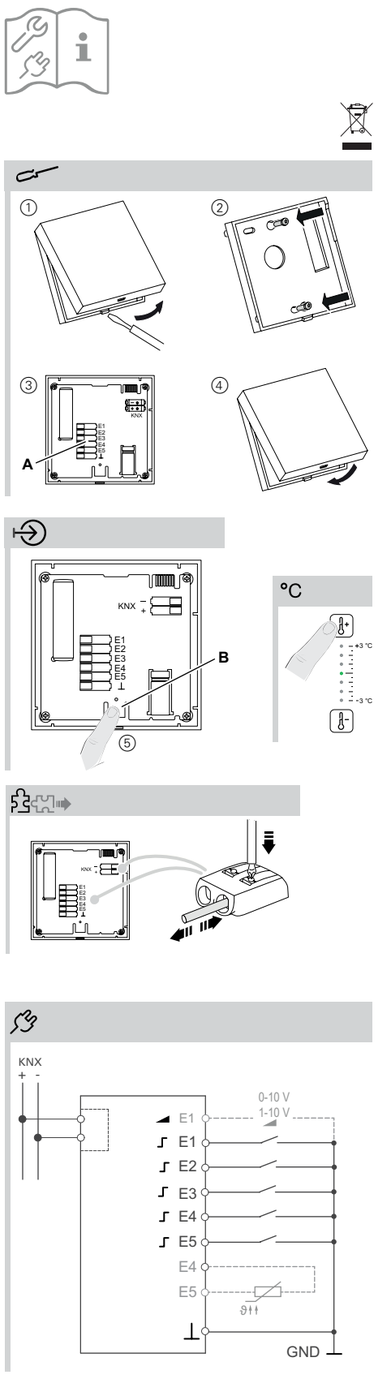

en Air Quality Multisensor

⚠⚠ DANGER

HAZARD OF ELECTRIC SHOCK, OR ARC FLASH

Safe electrical installation must be carried out only by skilled professionals. Skilled professionals must prove profound knowledge in the following areas:

- Connecting to installation networks
- Connecting several electrical devices
- Laying electric cables
- Connecting and establishing KNX networks
- Safety standards, local wiring rules and regulations.

Failure to follow these instructions will result in death or serious injury.

⚠ CAUTION

HAZARD IN THE CASE OF IMPROPER USE

- The device is not intended for use outdoors or in wet rooms.
- The device must not be used as a safety component or for safety-related tasks as defined in the Machinery Directive.

Failure to follow these instructions can result in injury or equipment damage.

Getting to know the device

The multisensor monitors the air quality in rooms e.g. in schools, offices. The measured data is sent for processing via the KNX bus.

The device is intended for mounting on a flush-mounted box or on the wall.

Interference sources

The measuring results of the device can be negatively influenced by e.g. any air movements, heating, cooling, closed installed heat sources, vibrations, pollution, vapors of organic solvents, plasticizers.

Mounting →

⚠ WARNING

RISK OF DEATH FROM ELECTRICAL SHOCK

All inputs must be connected only to double or reinforced insulated and earth-free contacts (SELV, at least double or reinforced insulation from mains).

Failure to follow these instructions can result in death or serious injury.

Note: Mounting on an airtight flush-mounted box is recommended.

Note: No KNX through-wiring possible at the sensor. Either connect the sensor at the end of the line or install it on a flush-mounted box with separate KNX bus connection terminal.

① Open the housing

② Screw the rear panel of the device onto the flush-mounted box or directly onto the wall

③ Connect the device →

A Input E1: binary or analog (0-10 V, 1-10 V)
Input E2+3: binary
Input E4+5: binary or configurable as temperature sensor input (PT1000, 10 kΩ PTC, 2/10/12/15/33/47 kΩ NTC)

④ Put on the front part

Commissioning →

⑤ Press the programming button on the board
B = Status LED

Plug/unplug wires →

⑥ Press into the recess of the push-in terminal

Change setpoint temperature → °C

Via the touch control panel:
Standard setting range ± 3 °C, step size 0.5 °C

Technical data

Supply voltage:	KNX bus voltage
Bus current:	< 10 mA
Inputs:	5
Input terminals:	Push-in connector, 6x 0.5 mm² stripping length 7 mm

Measuring ranges and tolerance limts

CO_2 (air pressure compensated):	390 ppm ... 5.000 ppm, ± 30 ppm, ± 3 %
Relative humidity:	0 % ... 100 %, ± 3 %
Temperature:	0 °C ... +50 °C, ± 0.5 °C
Atmospheric pressure:	300 hPa ... 1100 hPa
Dew point	
VAV ventilation control	

Controls:	Touch Control panel with LEDs
Housing:	self-extinguishing thermoplastic

Ambient temperature:	0 °C ... 50 °C
Protection type:	IP20
Protection class:	III (mounted as intended)
Dimension (HxWxD):	80.5x80.5x17 mm

Note: The CO_2 accuracy is valid:

- after 3 weeks of operation
- Initial calibration (via ETS object)
- Weekly fresh air supply
- Ventilation strategy: first CO_2 threshold ≤800 ppm

The tolerance limits are valid at a typical and stable room temperature (approx. 15-22°C, avoiding large jumps in temperature).

UK CA **UK Representative**
Schneider Electric Limited
Stafford Park 5
Telford, TF3 3 BL, UK

Schneider Electric Industries SAS

If you have technical questions, please contact the Customer Care Centre in your country.
se.com/contact

de Luftqualität-Multisensor

⚠⚠ GEFAHR

GEFAHR DURCH ELEKTRISCHEN SCHLAG ODER LICHTBOGEN

Eine sichere Elektroinstallation muss von qualifizierten Fachkräften ausgeführt werden. Qualifizierte Fachkräfte müssen fundierte Kenntnisse in folgenden Bereichen nachweisen:

- Anschluss an Installationsnetze
- Verbindung mehrerer elektrischer Geräte
- Verlegung von Elektroleitungen
- Anschluss und Errichtung von KNX-Netzwerken
- Sicherheitsnormen, örtliche Anschlussregeln und Vorschriften

Die Nichtbeachtung dieser Anweisungen führt zum Tod oder zu schweren Verletzungen.

⚠ VORSICHT

GEFAHR BEI NICHT BESTIMMUNGSGEMÄSSER VERWENDUNG

- Das Gerät ist nicht für den Einsatz im Außenbereich oder in Nasszellen vorgesehen.
- Das Gerät darf nicht im Sinne der Maschinenrichtlinie als Sicherheitsbauteil oder für sicherheitsrelevante Aufgaben eingesetzt werden.

Die Nichtbeachtung dieser Anweisungen kann zu Verletzungen oder Geräteschäden führen.

Gerät kennenlernen

Der Multisensor überwacht die Luftgüte in Räumen z. B. in Schulen, Büros. Die gemessenen Daten werden zur Verarbeitung über den KNX-Bus gesendet.

Das Gerät ist geeignet für die Montage auf einer Unterputzdose oder an der Wand.

Störquellen

Die Messergebnisse des Gerätes können negativ beeinflusst werden durch z. B. jegliche Luftbewegungen, Erwärmung, Abkühlung, Wärmequellen in direkter Nähe, Erschütterungen, Verschmutzung, Dämpfe organischer Lösemittel, Weichmacher.

Montage →

⚠ WARNUNG

LEBENSGEFAHR DURCH ELEKTRISCHEN SCHLAG

Alle Eingänge dürfen nur an doppelt oder verstärkt isolierte und erdfreie Kontakte angeschlossen werden (SELV, mindestens doppelt oder verstärkt isoliert vom Netz).

Die Nichtbeachtung dieser Anweisung kann zum Tod oder schweren Verletzungen führen.

Hinweis: Montage auf eine luftdichte UP-Dose wird empfohlen.

Hinweis: Keine KNX-Durchgangsverdrahtung am Sensor möglich. Entweder schließen Sie den Sensor am Ende der Leitung an oder installieren ihn auf einer UP-Dose mit separater KNX-Busanschlussklemme.

① Gehäuse öffnen

② Geräte-Rückwand auf die UP-Dose oder direkt auf die Wand schrauben

③ Gerät anschließen →

A Eingang E1: binär oder analog (0-10 V, 1-10 V)
Eingang E2+3: binär
Eingang E4+5: binär oder als Temperaturfühler-Eingang konfigurierbar (PT1000, 10 kΩ PTC, 2/10/12/15/33/47 kΩ NTC)

④ Geräte-Vorderteil aufsetzen

Inbetriebnahme →

⑤ Programmiertaste auf der Platine drücken
B = Status-LED

Adern stecken/lösen →

⑥ In die Aussparung der Push-In-Klemme drücken

Solltemperatur ändern → °C

Über das Touch-Bedienfeld:
Standard-Einstellbereich ± 3 °C, Schrittweite 0,5 °C

Technische Daten

Versorgungsspannung:	KNX-Busspannung
Busstrom:	< 10 mA
Eingänge:	5
Anschluss Eingänge:	Push-in Klemme, 6x 0,5 mm² Abisolierlänge 7 mm

Messbereiche und Toleranzgrenzen:

CO_2 (Luftdruck kompensiert):	390 ppm ... 5.000 ppm, ± 30 ppm, ± 3 %
Relative Luftfeuchte:	0 % ... 100 %, ± 3 %
Temperatur:	0 °C ... +50 °C, ± 0,5 °C
Luftdruck:	300 hPa ... 1100 hPa
Taupunkt	
VAV-Lüftungssteuerung	

Bedienelemente:	Touch-Bedienfeld mit LED's
Gehäuse:	selbstverlöschendes Thermoplast

Umgebungstemperatur:	0 °C ... 50 °C
Schutzart:	IP20
Schutzklasse:	III (bei bestimmungsgemäßer Montage)
Abmessungen (HxBxT):	80,5x80,5x17 mm

Hinweis: Die CO_2-Genauigkeit gilt:

- nach 3 Wochen Betrieb
- Erstkalibrierung (über ETS-Objekt)
- Wöchentliche Frischluftzufuhr
- Lüftungsstrategie: Erster CO_2-Schwellwert ≤800 ppm

Die Toleranzgrenzen sind gültig bei einer typischen und stabilen Raumtemperatur (ca. 15-22 °C, wobei große Temperatursprünge zu vermeiden sind).

Schneider Electric Industries SAS

Bei technischen Fragen wewnden Sie sich bitte an das Customer Care Centre in Ihrem Land.
se.com/contact

fr Multicapteur de qualité de l'air

⚠⚠ DANGER

RISQUE DE DÉCHARGE ÉLECTRIQUE OU D'ARC ELECTRIQUE

Une installation électrique répondant aux normes de sécurité doit être réalisée exclusivement par des professionnels compétents. Les professionnels compétents doivent justifier de connaissances approfondies dans les domaines suivants :

- Raccordement aux réseaux d'installation
- Raccordement de différents appareils électriques
- Pose de câbles électriques
- Connexion et établissement de réseaux KNX
- Normes de sécurité, règles et réglementations locales pour le câblage.

Le non-respect de ces instructions peut entraîner la mort ou de graves blessures.

⚠ ATTENTION

RISQUE EN CAS D'UTILISATION NON CONFORME

- L'appareil n'est pas prévu pour être utilisé à l'extérieur ou dans des pièces humides.
- L'appareil ne doit pas être utilisé en tant que composant de sécurité ou pour des tâches liées à la sécurité telles que celles définies dans la Directive Machines.

Le non-respect de ces instructions peut entraîner des blessures ou des endommagements de l'équipement.

Apprendre à connaître l'appareil

Le multicapteur surveille la qualité de l'air dans les pièces, par exemple dans les écoles et les bureaux. Les données mesurées sont envoyées pour le traitement via le bus KNX.

L'appareil est destiné à être monté sur un boîtier encastré ou sur le mur.

Sources d'interférences

Les résultats de mesure de l'appareil peuvent être influencés négativement par des mouvements d'air quelconques, par exemple, le chauffage, le refroidissement, les sources de chaleur installées fermées, les vibrations, la pollution, les vapeurs de solvants organiques, les plastifiants.

Montage →

⚠ AVERTISSEMENT

RISQUE DE MORT PAR DÉCHARGE ÉLECTRIQUE

Toutes les entrées doivent être connectées uniquement à des contacts isolés et sans terre doubles ou renforcés (TBTS, au moins une isolation double ou renforcée du réseau).

Le non-respect de ces instructions peut entraîner la mort ou des blessures graves.

Remarque : Le montage sur un boîtier encastré hermétique est recommandé.

Remarque : Aucun câblage KNX n'est possible au niveau du capteur. Connectez le capteur à la fin de la ligne ou installez-le sur un boîtier encastré avec une borne de connexion de bus KNX séparée.

① Ouvrez le logement

② Vissez le panneau arrière de l'appareil sur le boîtier encastré ou directement sur le mur

③ Connectez l'appareil →

A Entrée E1 : binaire ou analogique (0-10 V, 1-10 V)
Entrée E2+3 : binaire
Entrée E4+5 : binaire ou configurable en tant qu'entrée de capteur de température (PT1000, 10 kΩ PTC, 2/10/12/15/33/47 kΩ NTC)

④ Placez sur la partie avant

Mise en service →

⑤ Appuyez sur le bouton de programmation de la carte
B = LED d'état

Brancher / débrancher les fils →

⑥ Appuyez dans l'évidement de la borne enfichable

Modifier la température de consigne → °C

Via l'écran de commande tactile :
Plage de réglages standard ± 3 °C, étapes de 0,5 °C

Caractéristiques techniques

Tension d'alimentation :	Tension de bus KNX
Courant de bus :	< 10 mA
Entrées :	5
Bornes d'entrée :	Connecteur enfichable, 6 x 0,5 mm² longueur de dénudage : 7 mm

Plages de mesure et limites de tolérance

CO_2 (pression d'air compensée) :	390 ppm ... 5 000 ppm, ± 30 ppm, ± 3 %
Humidité relative :	0 % ... 100 %, ± 3 %
Température :	0 °C ... +50 °C, ± 0.5 °C
Pression atmosphérique :	300 hPa ... 1100 hPa
Point de rosée	
Contrôle de ventilation VAV	

Contrôles :	Écran de commande tactile avec écran LED
Logement :	thermoplastique auto-extinguible
Fonctionnement à température ambiante :	0 °C ... 50 °C
Indice de protection :	IP20
Classe de protection	III (monté comme prévu)
Dimension (H x L x P) :	80,5 x 80,5 x 17 mm

Remarque : La précision CO_2 est valide :

- après 3 semaines de fonctionnement
- étalonnage initial (via l'objet ETS)
- Alimentation hebdomadaire en air frais
- Stratégie de ventilation : premier seuil CO_2 ≤ 800 ppm

Les limites de tolérance sont valides à une température ambiante typique et stable (env. 15-22°C, évitant les grands sauts de température).

Schneider Electric Industries SAS

Si vous avez des questions d'ordre technique, veuillez contacter le service client de votre pays.
se.com/contact

es Multisensor de calidad del aire

⚠⚠ PELIGRO

PELIGRO DE DESCARGA ELÉCTRICA O ARCO ELÉCTRICO

La instalación eléctrica solo deben realizarla técnicos profesionales de forma segura. Los profesionales especializados deben demostrar un amplio conocimiento en las siguientes áreas:

- Conexión a redes
- Conexión de varios dispositivos eléctricos
- Tendido de cables eléctricos
- Conexión y creación de redes KNX
- Normas de seguridad, normativas y reglamentos locales sobre cableado.

Si no se siguen estas instrucciones, podrían producirse lesiones graves o incluso la muerte.

⚠ PRECAUCIÓN

PELIGRO EN CASO DE USO NO INTENCIONAL

- El dispositivo no está diseñado para usarse en exteriores o en habitaciones húmedas.
- El dispositivo no debe usarse como componente de seguridad o para tareas relacionadas con la seguridad, tal y como se estipula en la Directiva sobre maquinaria.

El incumplimiento de estas instrucciones puede ocasionar lesiones o desperfectos en el equipo.

Información sobre el dispositivo

El multisensor controla la calidad del aire en las salas, p. ej. en escuelas y oficinas. Los datos de medición obtenidos se envían a través del bus KNX para su procesamiento.

El dispositivo está diseñado para montarse en una caja empotrada o en la pared.

Fuentes de interferencia

Los resultados de medición obtenidos por el dispositivo pueden verse afectados negativamente por cualquier movimiento de aire o por el calentamiento, el enfriamiento, las fuentes de calor cerradas instaladas, las vibraciones, la contaminación, los vapores de disolventes orgánicos y los plastificantes, por ejemplo.

Montaje →

⚠ ADVERTENCIA

PELIGRO DE MUERTE POR DESCARGA ELÉCTRICA

Todas las entradas deben conectarse únicamente a contactos aislados dobles o reforzados y sin conexión a tierra (tensión extrabaja de seguridad, aislamiento al menos doble o reforzado de la red principal).

El incumplimiento de estas instrucciones puede causar la muerte o lesiones graves.

Nota: se recomienda montar el dispositivo en una caja empotrada y hermética.

Nota: para conectar el sensor no se puede utilizar un cableado pasante KNX. Conecte el sensor al final de la línea o instálelo en una caja empotrada con un terminal de conexión del bus KNX independiente.

① Abra la carcasa

② Atornille el panel posterior del dispositivo a la caja empotrada o directamente a la pared

③ Conecte el dispositivo →

A Entrada E1: binaria o analógica (0-10 V, 1-10 V)
Entrada E2+3: binaria
Entrada E4+5: binaria o configurable como entrada de sensor de temperatura (PT1000, 10kΩ PTC, 2/10/12/15/33/47kΩ NTC)

④ Coloque la parte frontal

Puesta en marcha →

⑤ Pulse el botón de programación en la placa
B = LED de estado

Cables de enchufe/desenchufe →

⑥ Presione el hueco del terminal de inserción directa

Cambio de la temperatura nominal → °C

A través del panel de control táctil:
Rango de ajuste estándar ± 3°C, tamaño de paso 0,5°C

Datos técnicos

Tensión de alimentación:	tensión de bus KNX
Corriente de bus:	<10mA
Entradas:	5
Terminales de entrada:	conector de inserción directa, 6 uds. 0,5mm² 7mm de longitud de desaislamiento

Rangos de medición y límites de tolerancia

CO_2 (presión de aire compensada):	390 ppm ... 5000 ppm, ± 30 ppm, ± 3%
Humedad relativa:	0% ... 100%, ± 3%
Temperatura:	0°C ... +50°C, ± 0,5°C
Presión atmosférica:	300 hPa ... 1100 hPa
Punto de rocío	
Control de ventilación VAV	

Controles:	panel de control táctil con indicador LED
Carcasa:	termoplástica autoextinguible
Temperatura ambiente de funcionamiento:	0°C ... 50°C
Tipo de protección:	IP20
Clase de protección	III (montado según lo previsto)
Dimensiones (alt.×an.×prof.):	80,5×80,5×17mm

Nota: La precisión de CO_2 es válida:

- después de 3 semanas de funcionamiento
- Calibración inicial (mediante objeto ETS)
- Suministro semanal de aire fresco
- Plan de ventilación: primer umbral de CO_2 ≤800ppm

Los límites de tolerancia son válidos a una temperatura ambiente típica y estable (aprox. 15-22°C, evitando grandes cambios de temperatura).

Schneider Electric Industries SAS

Si tiene alguna consulta técnica, póngase en contacto con el servicio de atención al cliente de su país.
se.com/contact

it Multisensore qualità aria

⚠⚠PERICOLO

RISCHIO DI FOLGORAZIONE O ARCO ELETTRICO

L'installazione elettrica sicura deve essere eseguita solo da professionisti qualificati. I professionisti qualificati devono dimostrare di possedere conoscenze approfondite nei seguenti settori:

- Collegamento di impianti elettrici in rete
- Collegamento di molteplici dispositivi elettrici
- Posa di cavi elettrici
- Collegamento e realizzazione di reti KNX
- Norme di sicurezza, prescrizioni e regolamenti locali per il cablaggio.

La mancata osservanza delle presenti istruzioni causerà lesioni gravi o morte.

⚠ ATTENZIONE

PERICOLO IN CASO DI USO IMPROPRIO

- Il dispositivo non deve essere utilizzato all'aperto o in ambienti bagnati.
- Il dispositivo non deve essere utilizzato come componente di sicurezza o per compiti di sicurezza come definiti nella Direttiva Macchine.

La mancata osservanza di queste istruzioni può causare lesioni o danni all'apparecchiatura.

Descrizione del dispositivo

Il multisensore monitora la qualità dell'aria nelle stanze, ad esempio in scuole o uffici. I dati misurati vengono inviati per l'elaborazione attraverso il bus KNX.

Il dispositivo è destinato al montaggio su scatole a incasso o a parete.

Fonti di interferenza

I risultati della misurazione del dispositivo potrebbero essere influenzati negativamente, ad esempio, da movimenti dell'aria, riscaldamento, raffreddamento, fonti di calore chiuse, vibrazioni, inquinamento, vapori di solventi organici, plastificanti.

Montaggio→

⚠AVVERTENZA

PERICOLO DI MORTE PER FOLGORAZIONE

Tutti gli ingressi devono essere collegati solo a contatti con isolamento doppio o rinforzato senza collegamento a terra (SELV, isolamento almeno doppio o rinforzato dalla rete elettrica).

La mancata osservanza di queste istruzioni può causare lesioni gravi o la morte.

Nota: Si consiglia il montaggio su scatole a incasso ermetiche.

Nota: Il sensore non consente l'installazione di un cablaggio KNX passante. Collegare il sensore alla fine della linea o installarlo su una scatola a incasso con un morsetto di collegamento separato per il bus KNX.

① Aprire l'alloggiamento

② Avvitare il pannello posteriore del dispositivo alla scatola da incasso o direttamente al muro

③ Collegare il dispositivo →

A Ingresso E1: binario o analogico (0-10 V, 1-10 V)
Ingresso E2+3: binario
Ingresso E4+5: binario o configurabile come ingresso del sensore di temperatura (PT1000, 10 kΩ PTC, 2/10/12/15/33/47 kΩ NTC)

④ Posizionare sulla parte frontale

Messa in funzione →

⑤ Premere il pulsante di programmazione sulla scheda
B = LED di stato

Collegare/scollegare i cavi →

⑥ Premere nell'alloggiamento del terminale a innesto

NNZ42684-00 10/21

en de fr es
it nl pt el
zh

Schneider Electric

MTN6005-0011

NNZ42684-00 10/21

SpaceLogic KNX

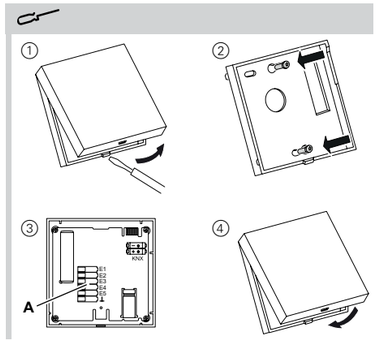

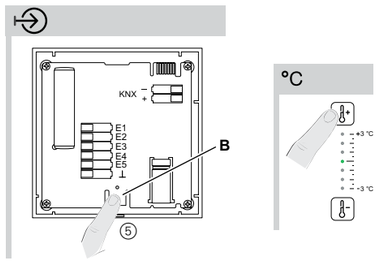

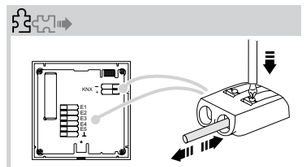

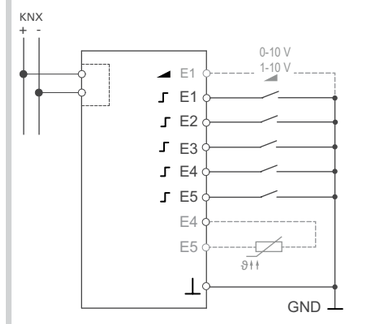

Modifica valore nominale di temperatura → °C

Tramite il pannello di controllo a sfioramento:
Campo di regolazione standard ± 3 °C, passi di 0,5 °C

Dati tecnici

Tensione di alimentazione:	Tensione bus KNX
Corrente bus:	< 10 mA
Ingressi:	5
Morsetti di ingresso:	Connettore a innesto, 6 x 0,5 mm² lunghezza di spelatura 7 mm

Campi di misurazione e limiti di tolleranza

CO_2 (compensazione della pressione atmosferica):	390 ppm ... 5.000 ppm, ± 30 ppm, ± 3 %
Umidità relativa:	0 % ... 100 %, ± 3 %
Temperatura:	0 °C ... +50 °C, ± 0,5 °C
Pressione atmosferica:	300 hPa ... 1100 hPa
Punto di rugiada	
Controllo ventilazione VAV	

Controlli:	Pannello Touch Control con display a LED
Alloggiamento:	termoplastica autoestinguente
Temperatura ambiente di funzionamento:	0 °C ... 50°C
Tipo di protezione:	IP20
Classe di protezione	III (montato in modo conforme)
Dimensioni (AxLxP):	80,5x80,5x17 mm

Nota: La precisione CO_2 è valida:
- dopo 3 settimane di funzionamento
- Calibrazione iniziale (tramite oggetto ETS)
- Alimentazione settimanale di aria fresca
- Strategia di ventilazione: prima soglia CO_2 ≤800 ppm

I limiti di tolleranza sono validi a una temperatura ambiente tipica e stabile (circa 15-22 °C, evitando sbalzi di temperatura).

Schneider Electric Industries SAS

Per domande di natura tecnica, si prega di contattare il Centro di assistenza clienti del proprio Paese.
se.com/contact

nl Multisensor voor luchtkwaliteit

⚠⚠ GEVAAR

GEVAAR VOOR ELEKTRISCHE SCHOK OF VLAMBOGEN

Een veilige elektrische installatie mag alleen worden uitgevoerd door ervaren deskundigen. Ervaren deskundigen moeten een grondige kennis hebben van het volgende:
- Aansluiten op elektriciteitsnetwerken
- Aansluiten van meerdere elektrische apparaten
- Leggen van elektrische leidingen
- Aansluiten en tot stand brengen van KNX-netwerken
- Veiligheidsnormen, lokale bedradingsvoorschriften

Als deze instructies niet worden opgevolgd, heeft dit de dood of ernstige verwondingen tot gevolg.

⚠ LET OP

GEVAAR BIJ ONREGLEMENTAIR GEBRUIK
- Het apparaat is niet bedoeld voor gebruik buiten of in natte ruimten.
- Het apparaat mag niet worden gebruikt als veiligheidscomponent of voor veiligheidsgerelateerde taken zoals vastgelegd in de machinerichtlijn.

Het negeren van deze instructies heeft mogelijk letsel of schade aan de apparatuur tot gevolg.

Kennismaken met het apparaat

De multisensor bewaakt de luchtkwaliteit in kamers, bijv. in scholen, kantoren. De gemeten gegevens worden verzonden voor verwerking via de KNX-bus.

Het apparaat is bedoeld voor montage op een inbouwdoos of op de muur.

Storingsbronnen

De meetresultaten van het apparaat kunnen negatief worden beïnvloed door bijvoorbeeld luchtbewegingen, verwarming, koeling, gesloten geïnstalleerde warmtebronnen, trillingen, vervuiling, dampen van organische oplosmiddelen, weekmakers.

Montage→

⚠ WAARSCHUWING

LEVENSGEVAAR DOOR ELEKTRISCHE SCHOK

Alle ingangen mogen alleen worden aangesloten op dubbel of versterkt geïsoleerde en aardvrije contacten (SELV, ten minste dubbele of versterkte isolatie van netvoeding).

Het negeren van deze instructies heeft mogelijk ernstig of dodelijk letsel tot gevolg.

Opmerking: Montage op een luchtdichte inbouwdoos is aanbevolen.

Opmerking: Geen KNX-doorvoerbedrading mogelijk bij de sensor. Sluit de sensor aan het einde van de lijn aan of installeer deze op een inbouwdoos met afzonderlijke KNX-busaansluitklem.

① Open de behuizing
② Schroef het achterpaneel van het apparaat op de inbouwdoos of rechtstreeks op de muur
③ Sluit het apparaat aan →
  A Ingang E1: binair of analoog (0-10 V, 1-10 V)
  Ingang E2+3: binair
  Ingang E4+5: binair of configureerbaar als temperatuursensoringang (PT1000, 10 kΩ PTC, 2/10/12/15/33/47 kΩ NTC)
④ Plaats het voorste gedeelte

Inbedrijfstelling →
⑤ Druk op de programmeerknop op het paneel
  B = status-led

Draden aansluiten/loskoppelen →
⑥ Druk deze in de uitsparing van de insteekklem

Ingestelde waarde voor temperatuur wijzigen → °C

Via het Touch Control-paneel:
Standaard instelbereik ± 3 °C, stapgrootte 0,5 °C

Technische gegevens

Voedingsspanning:	KNX-busspanning
Busstroom:	< 10 mA
Ingangen:	5
Ingangsklemmen:	Insteekconnector - 6x 0,5 mm² striplengte 7 mm

Meetbereik en tolerantielimieten

CO_2 (luchtdruk gecompenseerd):	390 ppm ... 5.000 ppm, ± 30 ppm, ± 3 %
Relatieve luchtvochtigheid:	0 % ... 100 %, ± 3 %
Temperatuur:	0 °C ... +50 °C, ± 0.5 °C
Atmosferische druk:	300 hPa ... 1100 hPa
Dauwpunt	
VAV ventilatiecontrole	

Bedieningselementen:	Touch Control-paneel met led-display
Behuizing:	zelfdovend thermoplastisch materiaal
Omgevingstemperatuur tijdens bedrijf:	0 °C ... 50 °C
Beschermingsgraad:	IP20
Beschermingsklasse	III (bij beoogde montage)
Afmetingen (HxBxD):	80.5x80.5x17 mm

Opmerking: De CO_2-nauwkeurigheid is geldig:
- na 3 weken bedrijf
- Eerste kalibratie (via ETS-object)
- Wekelijkse toevoer van verse lucht
- Ventilatiestrategie: eerste CO_2-grenswaarde ≤800 ppm

De tolerantiegrenzen zijn geldig bij een typische en stabiele kamertemperatuur (ca. 15-22°C, waarbij grote temperatuurverschillen worden vermeden).

Schneider Electric Industries SAS

Als u technische vragen hebt, neem dan contact op met de klantenservice in uw land.
se.com/contact

pt Multissensor qualidade do ar

⚠⚠ PERIGO

PERIGO DE CHOQUE ELÉTRICO OU ARCO ELÉTRICO

A instalação elétrica segura deve realizar-se apenas por profissionais especializados. Os profissionais especializados devem provar que possuem conhecimentos aprofundados nas seguintes áreas:
- Ligação a redes de instalação
- Ligação de vários dispositivos elétricos
- Instalação de cabos eléctricos
- Ligação e conexão de redes KNX
- Normas de segurança, regras e regulamentos locais de instalações elétricas.

O incumprimento destas instruções tem como consequências a morte ou ferimentos graves.

⚠CUIDADO

PERIGO EM CASO DE UTILIZAÇÃO INADVERTIDA
- O dispositivo não se destina a ser utilizado no exterior nem em espaços húmidos.
- O dispositivo não deve ser utilizado como componente de segurança nem em tarefas relacionadas com a segurança, conforme definido na Diretiva Máquinas.

O incumprimento destas instruções pode causar ferimentos ou danos no equipamento.

Conhecer o dispositivo

O multisensor monitoriza a qualidade do ar em espaços, por exemplo, escolas, escritórios. Os dados medidos são enviados para processamento através do barramento KNX.

O dispositivo destina-se a ser montado numa caixa embutida ou na parede.

Fontes de interferência

Os resultados das medições do dispositivo podem ser influenciados negativamente, por exemplo, por circulação do ar, aquecimento, arrefecimento, instalação de fontes de calor fechadas, vibrações, poluição, vapores de solventes orgânicos, plastificantes.

Montagem→

⚠ATENÇÃO

PERIGO DE MORTE DEVIDO A CHOQUE ELÉTRICO.

Todas as entradas devem ser ligadas apenas a contactos duplos ou reforçados com isolamento e sem ligação à terra (SELV, isolamento duplo ou reforçado da rede elétrica, no mínimo).

O incumprimento destas instruções pode causar a morte ou ferimentos graves.

Nota: Recomenda-se a montagem numa caixa de montagem embutida e estanque.

Nota: Não é possível efetuar ligações KNX no sensor. Ligar o sensor no final da linha ou instalá-lo numa caixa embutida com um terminal de ligação do bus do KNX separado.

① Abrir a caixa
② Aparafusar o painel traseiro do dispositivo na caixa embutida ou diretamente na parede
③ Ligar o dispositivo →
  A Entrada E1: binária ou analógica (0-10V, 1-10V)
  Entrada E2+3: binária
  Entrada E4+5: binária ou configurável como entrada do sensor de temperatura (PT1000, 10 kΩ PTC, 2/10/12/15/33/47 kΩ NTC)
④ Colocar a peça frontal

Colocação em serviço →
⑤ Pressionar o botão de programação na placa**B** = LED de estado

Ligar/desligar os fios →
⑥ Pressionar sobre o encaixe do terminal de conexão

Alterar a temperatura do valor nominal → °C

Através do painel de controlo tátil:
Intervalo de regulação padrão ± 3 °C, tamanho do passo 0,5 °C

Informação técnica

Tensão de alimentação:	Tensão no bus KNX
Corrente do bus:	< 10 mA
Entradas:	5
Terminais de entrada:	Conector de entrada, 6 x 0,5 mm² comprimento de derivação 7 mm

Intervalos de medição e limites de tolerância

CO_2 (compensação da pressão de ar):	390 ppm ... 5 000 ppm, ± 30 ppm, ± 3%
Humidade relativa:	0% ... 100%, ± 3%
Temperatura:	0 °C ... +50 °C ... ±0,5 °C
Pressão atmosférica:	300 hPa ... 1100 hPa
Ponto de condensação	
Controlo de ventilação VAV	

Controlos:	painel de controlo tátil com ecrã LED
Caixa:	termoplástico auto-extinguível
Funcionamento da temperatura ambiente:	0 °C ... 50 °C
Tipo de proteção:	IP20
Classe de protecção	III (montado como pretendido)
Dimensão (AxLxP):	80.5x80.5x17 mm

Nota: A precisão do CO_2 é válida:
- após 3 semanas de funcionamento
- Calibragem inicial (via objeto ETS)
- Fornecimento semanal de ar fresco
- Estratégia de ventilação: primeiro limite de CO_2 ≤ 800 ppm

Os limites de tolerância são válidos a uma temperatura ambiente estável e típica (aprox. 15-22 °C, evitando grandes saltos de temperatura).

Schneider Electric Industries SAS

Para perguntas técnicas, queira contactar o Centro de Atendimento ao Cliente do seu país.
se.com/contact

el Πολυαισθητήρας ποιότητας αέρα

⚠⚠ ΚΙΝΔΥΝΟΣ

ΚΙΝΔΥΝΟΣ ΗΛΕΚΤΡΟΠΛΗΞΙΑΣ Η ΕΚΔΗΛΩΣΗΣ ΤΟΞΟΥ

Η ασφαλής ηλεκτρική εγκατάσταση πρέπει να γίνεται μόνο από ειδικευμένους ηλεκτρολόγους. Οι ειδικευμένοι ηλεκτρολόγοι πρέπει να έχουν ειδικευμένες γνώσεις στους εξής τομείς:
- Σύνδεση σε δίκτυα εγκαταστάσεων
- Σύνδεση πολλών ηλεκτρικών συσκευών
- Τοποθέτηση ηλεκτρικών καλωδίων
- Σύνδεση και διαμόρφωση δικτύων KNX
- Πρότυπα ασφάλειας, τοπικοί κανόνες και κανονισμοί καλωδιώσεων.

Η μη τήρηση αυτών των οδηγιών μπορεί να έχει ως αποτέλεσμα θανατηφόρους ή σοβαρούς τραυματισμούς.

⚠ΠΡΟΣΟΧΗ

ΚΙΝΔΥΝΟΣ ΣΕ ΠΕΡΙΠΤΩΣΗ ΑΚΟΥΣΙΑΣ ΧΡΗΣΗΣ
- Η συσκευή δεν προορίζεται για χρήση σε εξωτερικούς χώρους ή σε δωμάτια με υγρασία.
- Η συσκευή δεν πρέπει να χρησιμοποιείται ως στοιχείο ασφαλείας ή για εργασίες σχετικές με την ασφάλεια, όπως ορίζονται στην Ευρωπαϊκή Οδηγία για τις μηχανές.

Από τη μη τήρηση των οδηγιών μπορεί να προκληθεί τραυματισμός ή ζημιά στον εξοπλισμό.

Εξοικείωση με τη συσκευή

Ο πολυαισθητήρας παρακολουθεί την ποιότητα του αέρα σε δωμάτια, π.χ. σε σχολεία, γραφεία. Τα μετρημένα δεδομένα αποστέλλονται για επεξεργασία μέσω του διαύλου KNX.

Η συσκευή προορίζεται για τοποθέτηση σε χωνευτό κουτί ή επίτοιχα.

Πηγές παρεμβολών

Τα αποτελέσματα μέτρησης της συσκευής μπορούν να επηρεαστούν αρνητικά π.χ. από οποιεσδήποτε κινήσεις αέρα, θέρμανση, ψύξη, κλειστές εγκατεστημένες πηγές θερμότητας, δονήσεις, ρύπανση, ατμούς οργανικών διαλυτών, πλαστικοποιητές.

Τοποθέτηση →

⚠ΠΡΟΕΙΔΟΠΟΙΗΣΗ

ΚΙΝΔΥΝΟΣ ΘΑΝΑΤΟΥ ΑΠΟ ΗΛΕΚΤΡΟΠΛΗΞΙΑ

Όλες οι είσοδοι πρέπει να συνδέονται μόνο με διπλή ή ενισχυμένη μόνωση και διατάξεις χωρίς γείωση (SELV, τουλάχιστον διπλή ή ενισχυμένη μόνωση από ηλεκτρικό δίκτυο).

Από τη μη τήρηση αυτών των οδηγιών μπορεί να προκληθεί θάνατος ή σοβαρός τραυματισμός.

Σημείωση: Συνιστάται η τοποθέτηση σε αεροστεγές χωνευτό κουτί.

Σημείωση: Στον αισθητήρα δεν υπάρχει δυνατότητα διαμπερούς καλωδίωσης KNX. Είτε συνδέστε τον αισθητήρα στο τέλος της γραμμής ή εγκαταστήστε τον σε κουτί χωνευτής τοποθέτησης με ξεχωριστό ακροδέκτη σύνδεσης διαύλου KNX.

① Ανοίξτε το περίβλημα
② Βιδώστε τον πίσω μέρος της συσκευής στο χωνευτό κουτί ή απευθείας στον τοίχο
③ Συνδέστε τη συσκευή →
  A Είσοδος E1: δυαδική ή αναλογική (0-10 V, 1-10 V)
  Είσοδος E2+3: δυαδική
  Είσοδος E4+5: δυαδική ή ρυθμιζόμενη ως είσοδος αισθητήρα θερμοκρασίας (PT1000, 10 kΩ PTC, 2/10/12/15/33/47 kΩ NTC)
④ Τοποθετήστε το μπροστινό μέρος

Έναρξη χρήσης →
⑤ Πατήστε το κουμπί προγραμματισμού στον πίνακα

  B = LED κατάσταση

Σύνδεση/αποσύνδεση καλωδίων →
⑥ Πιέστε στην εσοχή του ακροδέκτη push-in

Αλλαγή ρύθμισης θερμοκρασίας → °C

Μέσω του πίνακα ελέγχου αφής:
Εργοστασιακή περιοχή ρύθμισης ± 3 °C, βήμα 0,5 °C

Τεχνικά στοιχεία

Τάση τροφοδοσίας:	Τάση διαύλου KNX
Ρεύμα διαύλου:	< 10 mA
Είσοδοι:	5
Ακροδέκτες εισόδου:	Βύσμα push-in, 6x 0,5 mm ² μήκος απογύμνωσης 7 mm

Εύρος μέτρησης και όρια ανοχής

CO_2 (αντιστάθμιση πίεσης αέρα):	390 ppm ... 5.000 ppm, ± 30 ppm, ± 3 %
Σχετική υγρασία:	0 % ... 100 %, ± 3 %
Θερμοκρασία:	0 °C ... +50 °C, ± 0,5 °C
Ατμοσφαιρική πίεση:	300 hPa ... 1.100 hPa
Σημείο δρόσου	
Έλεγχος εξαερισμού VAV	

Όργανα χειρισμού:	Πίνακας ελέγχου αφής με οθόνη LED
Περίβλημα:	Θερμοπλαστικό αυτοκατάσβεσης
Θερμοκρασίας περιβάλλοντος, λειτουργία:	0 °C ... 50 °C
Βαθμός προστασίας:	IP20
Κατηγορία προστασίας	III (τοποθετημένα όπως προβλέπεται)
Διαστάσεις (YxΠxB):	80,5 x 80,5 x 17 mm

Σημείωση: Η ακρίβεια CO_2 ισχύει:
- μετά από 3 εβδομάδες λειτουργίας
- Αρχική βαθμονόμηση (μέσω αντικειμένου ETS)
- Εβδομαδιαία τροφοδοσία καθαρού αέρα
- Στρατηγική εξαερισμού: πρώτο όριο CO_2 ≤800 ppm

Τα όρια ανοχής ισχύουν σε συνήθη και σταθερή θερμοκρασία δωματίου (περίπου 15-22°C, χωρίς μεγάλα άλματα στη θερμοκρασία).

Schneider Electric Industries SAS

Εάν έχετε τεχνικές ερωτήσεις επικοινωνήστε με ένα εξουσιοδοτημένο υποκατάστημα στη χώρα σας.
se.com/contact

中文 空气质量多功能传感器

安装说明

⚠⚠危险

有触电或电弧危险
必须由熟练的专业人员进行安全电气安装。熟练的专业人员必须证实在以下领域拥有渊博的知识：
- 连接设备网络
- 连接多个电气设备
- 电缆的敷设
- 连接和建立 KNX 网络
- 安全标准、本地布线规则和规定。

若不遵守这些说明，则可能会导致死亡或重伤。

⚠注意

违规使用时的危险
- 本设备不适用于室外或潮湿的房间。
- 设备不得用作安全组件或用于机械指令中定义的安全相关任务。

若不遵守这些说明，则可能会导致人身伤害或设备损坏。

了解设备

本多用传感器监控学校、办公室等房间的空气质量。通过 KNX 总线发送测量数据，以进行处理。
本设备是为安装在齐平式安装盒或墙壁上而设计的。

干扰源
该设备的测量结果可能受到任何空气流动、加热、冷却、封闭式安装的热源、振动、污染、有机溶剂蒸气、塑化剂等的负面影响。

安装→

⚠警告

有触电致死的危险
所有输入端必须仅连接到双重或加强绝缘并无接地的触点（安全超低电压 (SELV)，与电源至少进行双重或加强绝缘）。
若不遵守这些说明，则可能会导致死亡或重伤。

注意： 建议安装在气密的齐平式安装盒上。

注意： 在传感器上不可以铺设 KNX 贯通线。将传感器连接在线路末端，或将其安装在带单独的 KNX 总线连接端子的齐平式安装盒上。

① 打开外壳
② 将设备的后面板拧到齐平式安装盒上或直接拧到墙上
③ 连接设备 →
  A 输入端 E1：二进制或模拟(0-10 V, 1-10 V)
  输入端 E2+3：二进制干接点
  输入端 E4+5：二进制干接点或可配置为温度传感器输入端 (PT1000, 10 kΩ PTC, 2/10/12/15/33/47 kΩNTC)
④ 放置在前部

调试 →
⑤ 按下配电板上的编程按钮
  B = 状态 LED

插入/拔出电线 →
⑥ 按入插入式端子的凹槽内

更改设定点温度 → °C

通过触摸控制面板：
标准设置范围 ± 3 °C，步长 0.5 °C

技术参数

电源电压：	KNX 总线电压
总线电流：	< 10 mA
输入端：	5
输入端子：	插入式连接器，6x 0.5 mm² 剥线长度 7 mm

测量范围和公差极限

CO_2（气压补偿）：	390 ppm ...5.000 ppm, ± 30 ppm, ± 3 %
相对湿度：	0 % ...100 %, ± 3 %
温度：	0 °C ...+50 °C, ± 0.5 °C
大气压力：	300 hPa ...1100 hPa
露点	
VAV 通风控制	

控件：	带 LED 显示屏的触摸控制面板
外壳：	自熄型热塑性塑料
环境工作温度：	0 °C ...50 °C
防护类型：	IP20
防护等级	III（按设计安装）
尺寸（高 x 宽 x 深）：	80.5x80.5x17 mm

注意： CO_2 精度适用条件：
- 在运行 3 周后
- 初始校准（通过 ETS 对象）
- 每周供应新鲜空气一次
- 通风策略：第一个 Co2阈值$_2$阈值 ≤800 ppm

公差极值在典型且稳定的室温下适用（约 15-22°C，避免温度出现大幅升温）。

Schneider Electric Industries SAS

如果有技术上的问题，请与您所在国家的客户服务中心联系。
se.com/contact

NNZ42684-00 10/21

da fi sv no
pl ro hu ru

Schneider Electric

MTN6005-0011

NNZ42684-00 10/21

SpaceLogic KNX

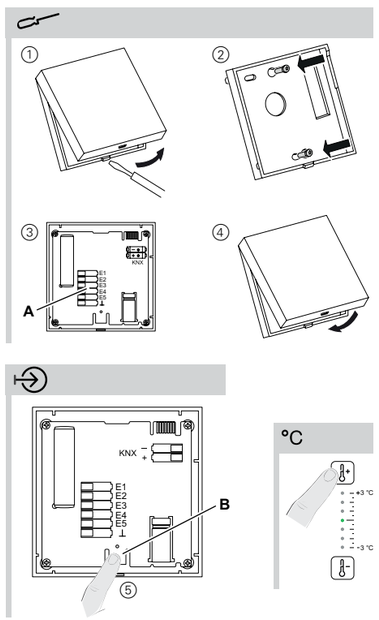

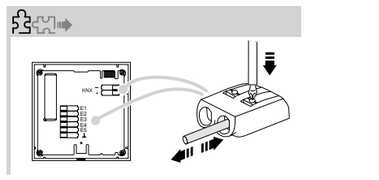

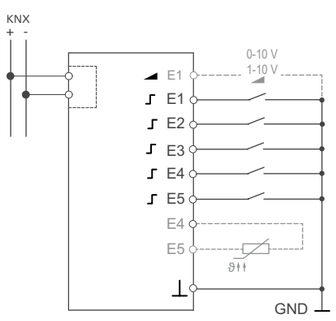

da Multisensor for luftkvalitet

⚠⚠FARE

FARE FOR ELEKTRISK STØD ELLER LYSBUER

Af hensyn til sikkerheden må den elektriske installation kun udføres af kvalificerede fagfolk. Kvalificerede fagfolk skal kunne dokumentere omfattende viden inden for følgende områder:

- Tilslutning til installationsnetværk
- Tilslutning af forskellige elektriske enheder
- Trækning af elektriske kabler
- Tilslutning og oprettelse af KNX-netværker
- Sikkerhedsstandarder, regler og regulativer for lokal ledningsføring.

Hvis disse instruktioner ikke følges, vil det medføre dødsfald eller alvorlige kvæstelser.

⚠ FORSIGTIG

FARE VED UTILSIGTET BRUG

- Enheden er ikke beregnet til udendørs brug eller i vådrum.
- Enheden må ikke anvendes som en sikkerhedskomponent eller til sikkerhedsrelaterede opgaver som defineret i maskindirektivet.

Manglende overholdelse af denne vejledning kan medføre kvæstelser eller beskadigelse af udstyret.

Information om enheden

Multisensoren overvåger luftkvaliteten i lokaler som f.eks. skoler og kontorer. De målte data sendes til behandling via KNX-bussen.

Enheden er beregnet til montering på en planmonteret boks eller på væggen.

Interferencekilder

Enhedens måleresultater kan påvirkes negativt af f.eks. luftbevægelser, opvarmning, køling, lukkede installerede varmekilder, vibrationer, forurening, dampe fra organiske opløsningsmidler, blødgøringsmidler.

Montering →

⚠ADVARSEL

LIVSFARE PÅ GRUND AF ELEKTRISK STØD

Alle indgange må kun tilsluttes til kontakter med dobbelt eller forstærket isolering og uden jordforbindelse (SELV, mindst dobbelt eller forstærket isolering fra elnettet).

Hvis disse instruktioner ikke følges, kan det medføre dødsfald eller alvorlige kvæstelser.

Bemærk: Det anbefales at montere en lufttæt planmonteret boks.

Bemærk: Ingen KNX-kabelføring mulig ved sensoren. Forbind enten sensoren til ledningens ende, eller installer den på en planmonteret boks med separat KNX-bustilslutningsterminal.

① Åbn huset
② Skru enhedens bagpanel på den planmonterede boks eller direkte på væggen
③ Forbind enheden →
  A Indgang E1: binær eller analog (0-10 V, 1-10 V)
  Indgang E2+3: binær
  Indgang E4+5: binær eller kan konfigureres som temperatursensorindgang (PT1000, 10 kΩ PTC, 2/10/12/15/33/47 kΩ NTC)
④ Sæt den forreste del på

Idriftsættelse →

⑤ Tryk på knappen til programmering på kortet
  B = status LED

Tilslutning/afbrydelse af ledninger →

⑥ Tryk ind i fordybningen på indstiksterminalen

Ændring af nominel værdi for temperatur → °C

Via berøringskontrolpanelet:
Standardindstillingsområde ± 3 °C, trinstørrelse 0,5 °C

Tekniske data

Forsyningsspænding:	KNX-busspænding
Busstrøm:	< 10 mA
Indgange:	5
Indgangsterminaler:	Stikforbindelse, 6x 0,5 mm² afisoleringslængde 7 mm
Måleområder og tolerancegrænser	
CO_2 (lufttrykkompenseret):	390 ppm ... 5.000 ppm, ± 30 ppm, ± 3 %
Relativ fugtighed:	0 % ... 100 %, ± 3 %
Temperatur:	0 °C... +50 °C, ± 0,5 °C
Atmosfærisk tryk:	300 hPa ... 1100 hPa
Dugpunkt	
VAV-ventilationsstyring	
Kontrolelementer:	Berøringskontrolpanel med LED-display
Hus:	Selvslukkende termoplastik
Omgivelsestemperatur for drift:	0 °C... 50 °C
Beskyttelsestype:	IP20
Beskyttelsesklasse	III (monteret som tilsigtet)
Mål (HxBxD):	80,5x80,5x17 mm

Bemærk: CO_2-nøjagtigheden er gyldig:

- Efter 3 ugers drift
- Første kalibrering (via ETS-objekt)
- Ugentlig friskluftsforsyning
- Ventilationsstrategi: første CO_2-tærskel ≤800 ppm

Tolerancegrænserne gælder ved en typisk og stabil rumtemperatur (ca. 15-22 °C, uden store spring i temperaturen).

Schneider Electric A/S

Kontakt venligst kundeservicecentret i dit land, hvis du har tekniske spørgsmål.

se.com/contact

fi Ilmanlaatuanturi

⚠⚠VAARA

SÄHKÖISKUN TAI VALOKAAREN VAARA

Sähköasennustöitä saa tehdä vain ammattilainen, jolla on sähkötöihin vaadittava lupa ja pätevyys. Pätevien ammattilaisten on osoitettava syvällistä tietämystä seuraavilta alueilta:

- kiinteään sähköverkkoon kytkeminen
- sähkölaiteasennuksiin
- sähkökaapeleiden asentaminen
- KNX-verkkoihin kytkeminen ja niiden luominen
- turvallisuusstandardit ja paikalliset johdotussäännöt ja -määräykset.

Näiden ohjeiden noudattamatta jättäminen aiheuttaa kuoleman tai vakavan vamman.

⚠ HUOMIO

VAARA TAHATTOMAN KÄYTÖN YHTEYDESSÄ

- Laitetta ei ole tarkoitettu käytettäväksi ulkona tai märissä huoneissa.
- Laitetta ei saa käyttää turvakomponenttina eikä konedirektiivissä määriteltyihin turvallisuuteen liittyviin tehtäviin.

Ohjeiden noudattamatta jättäminen voi aiheuttaa vamman tai laitevaurioita.

Laitteeseen tutustuminen

Ilmanlaatuanturi valvoo huoneiden ilmanlaatua esimerkiksi kouluissa ja toimistoissa. Mitatut tiedot lähetetään käsiteltäviksi KNX-väylän kautta.

Laite on tarkoitettu asennettavaksi uppoasennettuun rasiaan tai seinälle.

Häiriölähteet

Laitteen mittaustuloksiin voivat vaikuttaa negatiivisesti esimerkiksi ilman liikkeet, lämmitys, jäähdytys, suljetut asennetut lämmönlähteet, tärinä, saastuminen, orgaanisten liuottimien höyryt ja pehmittimet.

Asennus →

⚠ VAROITUS

SÄHKÖISKUN AIHEUTTAMA HENGENVAARA

Kaikki tulot saa kytkeä vain kaksinkertaisesti tai vahvistetusti eristettyihin ja maadoittamattomiin koskettimiin (SELV, vähintään kaksinkertainen tai vahvistettu eristys sähköverkosta).

Näiden ohjeiden noudattamatta jättäminen voi aiheuttaa kuoleman tai vakavan vamman.

Huomautus: Asennus ilmatiiviiseen uppoasennettuun rasiaan on suositeltavaa.

Huomautus: Anturiin ei voi kytkeä KNX-johtoja. Kytke anturi linjan päähän tai asenna se uppoasennettuun koteloon, jossa on erillinen KNX-väyläliitäntäpääte.

① Avaa kotelo
② Ruuvaa laitteen takapaneeli uppoasennettuun laatikkoon tai suoraan seinään
③ Liitä laite →
  A Tulo E1: binääri tai analoginen (0–10 V, 1–10 V)
  Tulo E2+3: binääri
  Tulo E4+5: binääri tai määritettävissä lämpötila-anturitulona (PT1000, 10 kΩ PTC, 2/10/12/15/33/47 kΩ NTC)
④ Aseta etuosa paikalleen

Käyttöönotto →

⑤ Paina ohjauspaneelin ohjelmointipainiketta **B** = tila-LED

Kytke/irrota johtimet →

⑥ Paina sisään päätteen syvennykseen

Muuta ohjearvolämpötilaa → °C

Kosketusohjauspaneelin kautta:
Vakioasetusalue ±3 °C, askelväli 0,5 °C

Tekniset tiedot

Syöttöjännite:	KNX-väyläjännite
Väylävirta:	< 10 mA
Tulot:	5
Tulopäätteet:	Liitin, 6x 0,5 mm² kuorintapituus 7 mm
Mittausalueet ja toleranssirajat	
CO_2 (ilmanpainekompensoitu):	390 ppm ... 5 000 ppm, ±30 ppm, ±3 %
Suhteellinen ilmankosteus:	0 % ... 100 %, ±3 %
Lämpötila:	0 °C ... +50 °C, ±0,5 °C
Ilmanpaine:	300 hPa ... 1100 hPa
Kastepiste	
VAV ilmanvaihdon ohjaus	
Ohjaukset:	Kosketusohjauspaneeli LED-näytöllä
Kotelo:	itsestään sammuva kestomuovi
Ympäristön lämpötilan käyttö:	0 °C ... 50 °C
Kotelointiluokka:	IP20
Suojausluokka:	III (asennetaan suunnitellusti)
Mitat (K x L x S):	80,5 x 80,5 x 17 mm

Huomautus: CO_2-tarkkuus on voimassa:

- 3 viikkoa toimenpiteen jälkeen
- Alustava kalibrointi (ETS-objektin kautta)
- Viikoittainen raitisilman syöttö
- Ilmanvaihtostrategia: ensimmäinen CO_2-raja-arvo ≤800 ppm

Toleranssirajat ovat voimassa tyypillisessä ja vakaassa huonelämpötilassa (noin 15–22 °C, jolloin vältetään suuret lämpötilanvaihtelut).

Schneider Electric Industries SAS

Voit esittää teknisiä kysymyksiä maakohtaiseen asiakaspalveluun.

se.com/contact

sv Multisensor för luftkvalitet

⚠⚠ FARA

RISK FÖR ELSTÖTAR ELLER LJUSBÅGE

En elinstallation får endast utföras av en behörig installatör. Yrkesverksamma måste besitta ingående kunskaper inom följande områden:

- Anslutning till installationsnätverk
- Anslutning av flera elektriska apparater
- Dragning av elkablar
- Anslutning och etablering av KNX-nätverk
- Säkerhetsstandarder, lokala installationsföreskrifter och bestämmelser.

Underlåtenhet att följa dessa instruktioner kan leda till dödsfall eller allvarlig skada.

⚠FÖRSIKTIGHET

FARA VID FELAKTIG ANVÄNDNING

- Enheten är inte avsedd att användas utomhus eller i våtrum.
- Enheten får inte användas som säkerhetskomponent eller för säkerhetsrelaterade uppgifter enligt definitionen i maskindirektivet.

Underlåtenhet att följa dessa instruktioner kan leda till personskada eller skada på utrustningen.

Beskrivning av enheten

Multisensorn övervakar luftkvaliteten i rum, t.ex. i skolor och på kontor. Mätdata skickas för bearbetning via KNX-bussen.

Enheten är avsedd att monteras på en infälld dosa eller på väggen.

Störningskällor

Mätresultaten från enheten kan påverkas negativt av t.ex. luftrörelser, uppvärmning, kylning, slutna värmekällor, vibrationer, förorening, ångor från organiska lösningsmedel, mjukgörare.

Montering →

⚠VARNING

RISK FÖR DÖDSFALL PÅ GRUND AV ELEKTRISKA STÖTAR

Alla ingångar får endast anslutas till dubbla eller förstärkta isolerade och jordfria kontakter (SELV, minst dubbel eller förstärkt isolering från elnätet).

Underlåtenhet att följa dessa instruktioner kan leda till dödsfall eller allvarlig skada.

Obs! Montering på en lufttät, infälld dosa rekommenderas.

Obs! KNX-kablar kan inte användas vid sensorn. Koppla antingen sensorn i linjens ände eller installera den på en infälld dosa med separat KNX-bussklämma.

① Öppna höljet
② Skruva fast enhetens bakre panel på den infällda dosan eller direkt på väggen
③ Anslut enheten →
  A Ingång E1: binär eller analog (0–10 V, 1–10 V)
  Ingång E2+3: binär
  Ingång E4+5: binär eller konfigurerbar som temperatursensor (PT1000, 10 kΩ PTC, 2/10/12/15/33/47 kΩ NTC)
④ Placera på framsidan

Idrifttagning →

⑤ Tryck på programmeringsknappen på kortet
  B = Status LED

Koppla in/koppla ur ledningar →

⑥ Tryck in i instickskontaktens försänkning

Ändra börvärde för temperatur → °C

Via kontrollpanelen med pekskärm:
Standardinställning ± 3 °C, stegstorlek 0,5 °C

Teknisk data

Försörjningsspänning:	KNX-busspänning
Busström:	< 10 mA
Ingångar:	5
Ingångsterminaler:	Instickskontakt, 6x 0,5 mm² avskalningslängd 7 mm
Mätområden och toleransgränser	
CO_2 (lufttryck kompenserad):	390 ppm ... 5 000 ppm, ± 30 ppm, ± 3 %
Relativ luftfuktighet:	0 % ... 100 %, ± 3 %
Temperatur:	0 °C … +50 °C, ± 0,5 °C
Atmosfärstryck:	300 hPa ... 1 100 hPa
Daggpunkt	
VAV ventilationskontroll	
Kontroller:	Kontrollpanel med pekskärm och LED-display
Hölje:	självslocknande termoplast
Omgivningstemperatur vid drift:	0 °C … 50 °C
Skyddstyp:	IP20
Skyddsklass	III (korrekt montering)
Mått (H x B x D):	80.5 x 80.5 x 17 mm

Obs! CO_2-noggrannheten gäller:

- efter 3 veckors användning
- Initial kalibrering (via ETS-objekt)
- Veckovis tillförsel av frisk luft
- Ventilationsstrategi: första CO_2-tröskeln ≤ 800 ppm

Toleransgränserna gäller vid en normal och stabil rumstemperatur (ca 15–22 °C, vilket förhindrar stora temperaturhöjningar).

Schneider Electric Industries SAS

Kontakta kundservice i ditt land om du har några tekniska frågor.

se.com/contact

no Multisensor for luftkvalitet

⚠⚠ FARE

FARE FOR ELEKTRISK STØT ELLER LYSBUE

Sikker elektrisk installasjon må kun utføres av kvalifisert personell. Faglærte må bevise at de har grundig kunnskap på følgende områder:

- Koble til installasjonsnettverk
- Tilkobling av flere elektriske enheter
- Legging av elektriske kabler
- Tilkobling og oppretting av KNX-nettverk
- Sikkerhetsstandarder, lokale kablingsregler og forskrifter.

Hvis du ikke følger disse instruksjonene, vil det føre til død eller alvorlig skade.

⚠ FORSIKTIG

FARE VED UTILSIKTET BRUK

- Apparatet er ikke beregnet for bruk utendørs eller i våtrom.
- Apparatet skal ikke brukes som sikkerhetskomponent eller til sikkerhetsrelaterte oppgaver som definert i maskindirektivet.

Hvis du ikke følger disse instruksjonene, kan det føre til skader på mennesker eller utstyrsskader.

Bli kjent med enheten

Multisensoren overvåker luftkvaliteten i rom, f.eks. I skoler, kontorer. De målte dataene sendes til behandling via KNX-bussen.

Enheten er beregnet for montering på en innfelt boks eller på veggen.

Interferenskilder

Måleresultatene for enheten kan påvirkes negativt av f.eks. alle luftbevegelser, oppvarming, kjøling, lukkede installerte varmekilder, vibrasjoner, forurensning, damp fra organiske løsemidler, myknere.

Montering →

⚠ADVARSEL

LIVSFARE VED ELEKTRISK STØT

Alle innganger må bare kobles til doble eller forsterkede isolerte og jordfrie kontakter (SELV, minst dobbel eller forsterket isolasjon fra strømnettet).

Hvis du ikke følger disse instruksjonene, kan det føre til dødelige eller alvorlige skader.

Merk: Det anbefales å montere på en lufttett innfelt boks.

Merk: Ingen gjennomgående KNX-kabling mulig ved sensoren. Koble sensoren på enden av ledningen eller installer den på en innfelt boks med separat KNX-bustilkoblingsklemme.

① Åpne kapslingen
② Skru fast bakpanelet på enheten på den innfelte boksen eller rett på veggen
③ Koble til enheten →
  A Inngang E1: binær eller analog (0-10 V, 1-10 V)
  Inngang E2+3: binær
  Inngang E4+5: binær eller konfigurerbar som temperatursensorinngang (PT1000, 10 kΩ PTC, 2/10/12/15/33/47 kΩ NTC)
④ Sett på den fremre delen

Igangkjøring →

⑤ Trykk på programmeringsknappen på kortet

  B = Status-LED

Plugg inn / trekk ut kabler →

⑥ Trykk inn fordypningen for innstikksklemmen

Endre nominell temperatur → °C

Via berøringskontrollpanelet:
Standard innstillingsområde ± 3 °C, trinnstørrelse 0,5 °C

Tekniske data

Forsyningsspenning:	KNX-busspenning
Busstrøm:	< 10 mA
Innganger:	5
Inngangsterminaler:	Trykkontakt, 6x 0,5 mm² strippelengde 7 mm
Måleområder og toleransegrenser	
CO_2 (lufttrykk kompensert):	390 ppm ... 5.000 ppm, ± 30 ppm, ± 3 %
Relativ luftfuktighet:	0 % ... 100 %, ± 3 %
Temperatur:	0 °C ... +50 °C ...+0,5 °C
Lufttrykk:	300 hPa ... 1100 hPa
Duggpunkt	
VAV-ventilasjonskontroll	
Kontroller:	Berøringskontrollpanel med LED-display
Kapsling:	selvslukkende termoplast
Omgivelsestemperatur drift:	0 °C ... 50 °C
Beskyttelsestype:	IP20
Beskyttelsesklasse	III (montert som planlagt)
Dimensjon (H x B x D):	80.5x80.5x17 mm

Merk: CO_2-nøyaktigheten er gyldig:

- etter 3 ukers drift
- Innledende kalibrering (via ETS-objekt)
- Ukentlig friskluftilførsel
- Ventilasjonsstrategi: første CO_2-terskel ≤800 ppm

Toleransegrensene er gyldige ved en vanlig og stabil romtemperatur (ca. 15-22 °C, slik at du unngår store temperaturhopp).

Schneider Electric Industries SAS

Ta kontakt med kundesenteret i ditt land hvis du har tekniske spørsmål.

se.com/contact

pl Wielofunkcyjny czujnik jakości powietrza

⚠ ⚠ NIEBEZPIECZEŃSTWO

RYZYKO PORAŻENIA PRĄDEM LUB WYSTĄPIENIA ŁUKU ELEKTRYCZNEGO

Montaż może być wykonywany w sposób bezpieczny jedynie przez wykwalifikowanych pracowników. Kwalifikowani pracownicy powinni wykazywać się dokładną znajomością w następujących dziedzinach:

- Wykonywanie podłączeń do sieci instalacyjnych
- Łączenie kilku urządzeń elektrycznych
- Montaż okablowania elektrycznego
- Łączenie i tworzenie sieci KNX
- normy bezpieczeństwa, miejscowe przepisy i zasady dotyczące okablowania.

Niestosowanie się do tych zaleceń może doprowadzić do śmierci lub poważnych obrażeń.

⚠OSTROŻNIE

NIEBEZPIECZEŃSTWO W PRZYPADKU ZASTOSOWANIA NIEZGODNEGO Z PRZEZNACZENIEM

- Urządzenie nie jest przeznaczone do użytku na zewnątrz ani w wilgotnych pomieszczeniach.
- Urządzenie nie może być używane jako element bezpieczeństwa ani do zadań związanych z bezpieczeństwem, określonych w dyrektywie maszynowej.

Niestosowanie się do tych zaleceń może spowodować szkody materialne lub obrażenia ciała.

Opis urządzenia

Czujnik wielofunkcyjny monitoruje jakość powietrza w pomieszczeniach np. w szkołach, biurach. Zmierzone dane są przesyłane do dalszego przetwarzania przez magistralę KNX.

Urządzenie jest przeznaczone do montażu na puszce podtynkowej lub na ścianie.

Źródła zakłóceń

Negatywny wpływ na wyniki pomiaru urządzenia mogą mieć np. ruchy powietrza, ogrzewanie, chłodzenie, zamknięte źródła ciepła, wibracje, zanieczyszczenia, opary rozpuszczalników organicznych, plastyfikatory.

Montaż →

⚠OSTRZEŻENIE

RYZYKO ŚMIERTELNEGO PORAŻENIA PRĄDEM ELEKTRYCZNYM

Wszystkie wejścia można podłączać tylko do styków z izolacją podwójną lub wzmocnioną i nieuziemionych (SELV, przynajmniej izolacja podwójna lub wzmocniona od sieci elektrycznej).

Niestosowanie się do tych zaleceń może doprowadzić do śmierci lub poważnych obrażeń.

Uwaga: Zalecany jest montaż na puszce podtynkowej.

Uwaga: Połączenie przelotowe czujnika z magistralą KNX nie jest możliwe. Podłącz czujnik na końcu linii lub zamontuj go na puszce podtynkowej za pomocą osobnej kostki magistralnej KNX.

① Otwórz obudowę
② Przykręć tylny panel urządzenia do puszki podtynkowej lub bezpośrednio do ściany
③ Podłącz urządzenie →
  A Wejście E1: binarne lub analogowe (0-10 V, 1-10 V)
  Wejście E2+3: binarne
  Wejście E4+5: binarne lub konfigurowalne jako wejście czujnika temperatury (PT1000, 10 kΩ PTC, 2/10/12/15/33/47 kΩ NTC)
④ Załóż część przednią

Uruchomienie →

⑤ Naciśnij przycisk programowania na płycie głównej
  B = dioda stanu

Podłączanie/odłączanie przewodów →

⑥ Wciśnij do wnęki zacisku wtykowego

Zmiana ustawionej temperatury → °C

Za pomocą panelu dotykowego:
Standardowy zakres ustawień ± 3°C, co 0,5°C

Dane techniczne

Napięcie zasilania:	Napięcie szyny KNX
Prąd szyny:	< 10 mA
Wejścia:	5
Zaciski wejściowe:	Złącze wtykowe, 6 x 0,5 mm² długość ściągania izolacji 7 mm
Zakresy pomiarowe i zakresy tolerancji	
CO_2 (z kompensacją ciśnienia powietrza):	390 ppm ... 5 000 ppm, ± 30 ppm, ± 3%
Wilgotność względna:	0% ... 100%, ± 3%
Temperatura:	0°C ... +50°C, ± 0,5°C
Ciśnienie atmosferyczne:	300 hPa ... 1100 hPa

NNZ42684-00 10/21

da fi sv no
pl ro hu ru

Schneider Electric

MTN6005-0011

NNZ42684-00 10/21

SpaceLogic KNX

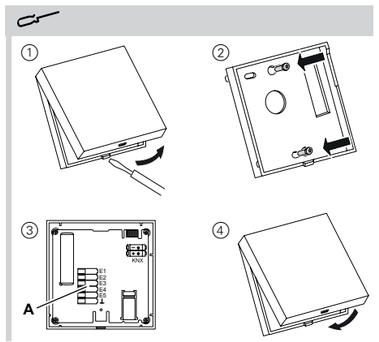

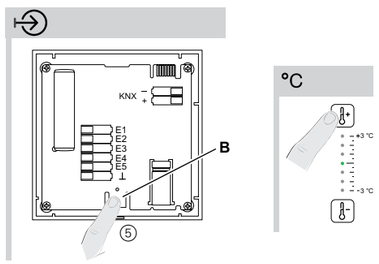

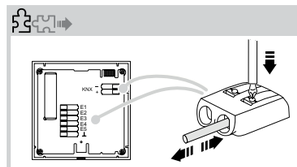

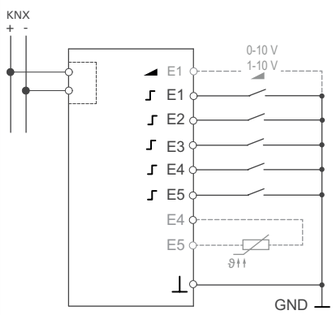

Punkt rosy
Sterowanie wentylacją VAV

Elementy sterujące:	Panel dotykowy z wyświetlaczem LED
Obudowa:	termoplastyczna samogasnąca
Temperatura otoczenia:	0°C ... 50°C
Stopień ochrony:	IP20
Klasa ochrony	III (montaż zgodnie z przeznaczeniem)
Wymiary (wys. x szer. x gł.):	80,5 x 80,5 x 17 mm

Uwaga: Dokładność CO_2 jest prawidłowa:
- po 3 tygodniach działania
- Wstępna kalibracja (za pośrednictwem obiektu ETS)
- Cotygodniowy dopływ świeżego powietrza
- Strategia wentylacji: pierwsza wartość progowa CO_2 ≤800 ppm

Wartości graniczne tolerancji obowiązują przy typowych i stabilnych temperaturach w pomieszczeniu (ok. 15-22°C, należy unikać dużych skoków temperatury).

Schneider Electric Industries SAS

W razie pytań natury technicznej prosimy o kontakt z krajowym centrum obsługi klienta.
se.com/contact

ro Senzor multiplu pentru masurarea calitatii aerului

⚠⚠ PERICOL

PERICOL DE ELECTROCUTARE SAU ARCURI ELECTRICE

Instalarea electrica in conditii de siguranta se va efectua doar de personal calificat. Personalul calificat trebuie sa dispuna de cunostinte aprofundate in urmatoarele domenii:
- conectarea la retelele de instalare
- conectarea mai multor dispozitive electrice
- montarea cablurilor electrice
- Conectarea si stabilirea retelelor KNX
- standarde de siguranta, norme si reglementari locale privind cablarea.

Nerespectarea acestor instructiuni poate duce la deces sau la vatamari grave.

⚠ATENTIE

PERICOL IN CAZUL UTILIZARII NEINTENTIONATE
- Dispozitivul nu este destinat utilizarii in exterior sau in incaperi umede.
- Dispozitivul nu trebuie utilizat ca o componenta de siguranța sau pentru sarcinile legate de siguranta, astfel cum sunt definite in Directiva privind echipamentele tehnice.

Nerespectarea acestor instructiuni poate duce la vatamare sau la deteriorarea echipamentelor.

Familiarizarea cu dispozitivul

Senzorul multiplu monitorizeaza calitatea aerului din incaperi, de ex. in scoli, birouri. Datele masurate sunt trimise pentru procesare prin intermediul magistralei KNX.

Dispozitivul este proiectat pentru montarea in doza incastrata sau pe perete.

Surse de interferențe

Rezultatele masurarii dispozitivului pot fi influențate negativ, de exemplu, de orice mișcare a aerului, de incalzire, racire, surse de caldura instalate in spatii inchise, vibratii, poluare, vapori de solventi organici, plastifianti.

Montare

⚠AVERTISMENT

PERICOL DE MOARTE PRIN ELECTROCUTARE

Toate intrarile trebuie sa fie conectate numai la contacte izolate si fara impamantare, cu izolatie dubla sau consolidata [SELV (tensiune foarte joasa de siguranta), cu o izolatie cel putin dubla sau consolidata de la reteaua electrica].

Nerespectarea acestor instructiuni poate duce la deces sau vatamare grava.

Observatie: Este recomandata montarea in doza incastrata etansa.

Observatie: Nu este posibila nicio cablare KNX prin senzor. Conectati senzorul la capatul liniei sau instalati-l intr-o doza incastrata cu terminal de conectare KNX separat.

① Deschideti carcasa
② Inșurubati panoul din spate al dispozitivului pe cutia incastrata sau direct pe perete
③ Conectati dispozitivul →
- **A** Intrare E1: binara sau analogica (0-10 V, 1-10 V)
  Intrare E2+3: binara
  Intrare E4+5: binara sau configurabila ca intrare pentru senzorul de temperatura (PT1000, 10 kΩ PTC, 2/10/12/15/33/47 kΩ NTC)

④ Montati partea frontala

Punere in functiune →

⑤ Apasati butonul de programare de pe placa
B = Led de stare

Conectarea/deconectarea cablurilor →

⑥ Apasati in partea de jos a terminalului de conectare

Modificarea valorii nominale a temperaturii → °C

Prin intermediul panoului de control tactil:
Interval de setare standard ± 3 °C, dimensiune pas 0,5 °C

Fisa cu date tehnice

Tensiune de alimentare:	Tensiune magistrala KNX
Curent magistrala:	< 10 mA
Intrari:	5
Terminale de intrare:	Conector cu apasare, 6x 0.5 mm² cu lungimea sectiunii dezizolate 7 mm

Intervale de masurare si limite de toleranta

CO_2 (compensat prin presiunea aerului):	390 ppm ... 5.000 ppm, ± 30 ppm, ± 3 %
Umiditate relativa:	0 % ... 100 %, ± 3 %
Temperatura:	0 °C ... +50 °C ...+0,5 °C
Presiune atmosferica:	300 hPa ... 1100 hPa
Punct de roua	
Controlul ventilatiei VAV	

Comenzi:	Panou de control tactil cu afisaj LED
Carcasa:	termoplastic cu autostingere
Temperatura ambianta de funcționare:	0 °C ... 50 °C
Tip de protectie:	IP20
Clasa de protectie	III (montat conform destinatiei)
Dimensiune (Î x l x A):	80.5 x 80.5 x 17 mm

Observatie: Precizia CO_2 este valabila:
- dupa 3 saptamani de functionare
- Calibrare initiala (prin intermediul obiectului ETS)
- Alimentare saptamanala cu aer proaspat
- Strategie de ventilatie: primul prag de CO_2 ≤800 ppm

Limitele de toleranța sunt valide la o temperatura de ambianta tipica si stabila (aprox. 15-22 °C, evitand salturile mari de temperatura).

Schneider Electric Industries SAS

Daca aveti intrebari de ordin tehnic, va rugam sa contactati Centrul de servicii pentru clienti din tara dvs.
se.com/contact

hu Levegőminőség multiszenzor

⚠⚠ VESZÉLY

ÁRAMÜTÉS VAGY ÍVKISÜLÉS VESZÉLYE

A biztonságos elektromos szerelést kizárólag képzett szakemberek hajthatják végre. A képzett szakembereknek bizonyítaniuk kell, hogy rendelkeznek alapvető ismeretekkel a következő területeken:
- Csatlakozás telepítési hálózatokhoz
- Több elektromos eszköz csatlakoztatása
- villamos vezetékek fektetése
- KNX-hálózatok csatlakoztatása és létrehozása
- Biztonsági szabványok, helyi vezetékezési előírások és rendeletek ismerete.

Az említett utasítások figyelmen kívül hagyása halált vagy súlyos sérülést okoz.

⚠VIGYÁZAT

VESZÉLY NEM RENDELTETÉSSZERŰ HASZNÁLAT MIATT
- Az eszközt nem szabad kültéren vagy vizes helyiségekben használni.
- Az eszközt nem szabad biztonsági alkatrészként vagy a gépekről szóló irányelvben szereplő, biztonsággal kapcsolatos feladatokra használni.

Az említett utasítások figyelmen kívül hagyása sérülést vagy berendezéskárosodást okozhat.

Az eszköz ismertetése

A multiszenzor felügyeli a levegőminőséget a helyiségekben, pl. iskolákban és irodákban. A mérési adatokat a KNX-buszon keresztül továbbítja feldolgozásra.

Az eszközt süllyesztett dobozba vagy falra történő telepítésre tervezték.

Interferenciaforrások

Az eszköz mérési eredményeit negatívan befolyásolhatja pl. bármilyen légmozgás, fűtés, hűtés, zárt telepítésű hőforrások, rezgések, szennyeződés, szerves oldószerek gőzei, lágyítószerek.

Felszerelés →

⚠FIGYELMEZTETÉS

HALÁLOS ÁRAMÜTÉS KOCKÁZATA

Minden bemenetet csak kettős vagy megerősített szigetelt és földmentes érintkezőkhöz szabad csatlakoztatni (SELV, legalább kettős vagy megerősített szigetelés a hálózatról).

Az említett utasítások figyelmen kívül hagyása halált vagy súlyos sérülést okozhat.

Megjegyzés: Javasolt a légmentesen záródó, süllyesztett kivitelű dobozra történő telepítés.

Megjegyzés: Az érzékelőnél nincs lehetőség KNX átvezetésre. Csatlakoztassa az érzékelőt a vezeték végére, vagy szerelje fel egy süllyesztett dobozra egy külön KNX busz csatlakozóegységgel.

① Nyissa ki a készülékházat
② Csavarozza az eszköz hátlapját a süllyesztett dobozra vagy közvetlenül a falra
③ Csatlakoztassa az eszközt →
- **A** E1 bemenet: bináris vagy analóg (0-10 V, 1-10 V)
  E2+3 bemenet: bináris
  E4+5 bemenet: bináris vagy hőmérséklet-érzékelő bemenetként konfigurálható (PT1000, 10 kΩ PTC, 2/10/12/15/33/47 kΩ NTC)

④ Helyezze fel az elülső részt

Üzembe helyezés →

⑤ Nyomja meg az alaplap**B** programozó gombját = Állapotjelző LED

Dugja be / húzza ki a vezetékeket →

⑥ Nyomja be a benyomható csatlakozóegység bemélyedésébe

Az előírt értékű hőmérséklet módosítása → °C

Az vezérlőpanelen keresztül:
Standard beállítási tartomány ± 3 °C, lépésköz 0,5 °C

Műszaki adatok

Tápfeszültség:	KNX buszfeszültség
Busz áramerősség:	< 10 mA
Bemenetek:	5
Bemeneti csatlakozók:	Benyomható csatlakozó, 6x0,5 mm²-es, csupaszítási hossz 7 mm

Mérési tartományok és tűréshatárok

CO_2 (kompenzált légnyomás):	390 ppm ... 5.000 ppm, ± 30 ppm, ± 3 %
Relatív páratartalom:	0 % ... 100 %, ± 3 %
Hőmérséklet:	0 °C ... +50 °C, ± 0.5 °C
Légnyomás:	300 hPa ... 1100 hPa
Harmatpont	
VAV ventilátor vezérlő	

Vezérlők:	Érintőképernyős vezérlőpanel LED kijelzővel
Burkolat:	önkioldó hőre lágyuló műanyag
Üzemi környezeti hőmérséklet:	0 °C ... 50°C
Védelem típusa:	IP20
Védelmi osztály	III (rendeltetésszerűen telepítve)
Méret (Ma x Sz x Mé):	80.5 x 80.5 x 17 mm

Megjegyzés: A CO_2 pontossága érvényes:
- 3 hetes üzemeltetés után
- Kezdeti kalibrálás (ETS objektum segítségével)
- Heti friss levegő ellátás
- Szellőztetési stratégia: az első CO_2 küszöbérték ≤800 ppm

A tűréshatárok jellemző és stabil szobahőmérsékleten érvényesek (kb. 15-22°C között, elkerülve a nagy hőmérséklet-ingadozásokat).

Schneider Electric Industries SAS

Műszaki problémák esetén vegye fel a kapcsolatot az Ön országában működő ügyfélszolgálatunkkal.
se.com/contact

ru Мультидатчик качества воздуха

⚠⚠ ОПАСНО

ОПАСНОСТЬ ПОРАЖЕНИЯ ЭЛЕКТРИЧЕСКИМ ТОКОМ ИЛИ ВСПЫШКИ ДУГОВОГО РАЗРЯДА

Установка электрооборудования должна выполняться только квалифицированными специалистами с соблюдением правил техники безопасности. Квалифицированные специалисты должны иметь подтвержденную квалификацию в следующих областях:
- подключение к электрическим сетям;
- соединение электрических устройств;
- прокладка электрических кабелей;
- подключение и наладка сетей KNX;
- правила техники безопасности, местные нормы и правила электромонтажа.

Несоблюдение этих указаний приводит к летальному исходу или серьезным травмам.

⚠ ОСТОРОЖНО

ОПАСНОСТЬ В СЛУЧАЕ ИСПОЛЬЗОВАНИЯ НЕ ПО НАЗНАЧЕНИЮ
- Устройство не предназначено для использования на открытом воздухе или во влажных помещениях.
- Устройство нельзя использовать в качестве компонента безопасности или для задач, связанных с обеспечением безопасности, как определено в Директиве о машинном оборудовании.

Несоблюдение этих указаний может привести к травмам персонала и повреждению оборудования.

Ознакомление с устройством

Мультидатчик отслеживает качество воздуха в помещениях, например в школах, офисах. Измеренные данные передаются для обработки по шине KNX.

Устройство предназначено для монтажа в коробке скрытого монтажа или на стене.

Источники помех

На результаты измерений устройства могут оказывать негативное влияние, например, любые движения воздуха, нагрев, охлаждение, закрытые установленные источники тепла, вибрации, загрязнения, пары органических растворителей, пластификаторы.

Тип монтажа →

⚠ ПРЕДУПРЕЖДЕНИЕ

РИСК СМЕРТЕЛЬНОГО ИСХОДА ОТ УДАРА ЭЛЕКТРИЧЕСКИМ ТОКОМ

Все входы необходимо подключать только к контактам с двойной или усиленной изоляцией и контактам без заземления (БСНН, как минимум двойная или усиленная изоляция от сети электропитания).

Несоблюдение этих указаний может привести к летальному исходу или серьезным травмам.

Примечание: Рекомендуется монтаж на герметичной коробке скрытого монтажа.

Примечание: В датчике не предусмотрена проводка кабелей KNX. Подключить датчик к концу линии или установить его на коробку скрытого монтажа с отдельной соединительной клеммой шины KNX.

① Открыть корпус.
② Прикрутить заднюю панель устройства на коробку скрытого монтажа или непосредственно на стену.
③ Подключить устройство. →
- **A** Вход E1: двоичный или аналоговый (0–10 В, 1–10 В)
  Вход E2+3: двоичный
  Вход E4+5: двоичный или конфигурируемый как вход датчика температуры (PT1000, 10 кОм PTC, 2/10/12/15/33/47 кОм NTC)

④ Надеть переднюю часть

Пусконаладка →

⑤ Нажать кнопку программирования на плате

B = светодиод состояния

Подключение/отключение проводов →

⑥ Нажать в углубление вставной клеммы

Изменение заданного значения температуры → °C

С помощью сенсорной панели управления:
Стандартный диапазон настроек ± 3 °C, размер шага 0,5 °C

Технические характеристики

Напряжение питания:	Напряжение шины KNX
Ток шины:	< 10 мА
Входы:	5
Входные клеммы:	Вставной соединитель, 6x 0,5 мм² длина зачистки 7 мм

Диапазоны измерений и предельные значения допуска

CO_2 (с компенсацией давления воздуха):	390 частей на миллион – 5 000 частей на миллион, ± 30 частей на миллион, ± 3 %
Относительная влажность:	0 % – 100 %, ± 3 %
Температура:	0 °C – +50 °C, ± 0,5 °C
Атмосферное давление:	300 гПа – 1 100 гПа
Точка росы	
Управление вентиляцией VAV	

Элементы управления:	Сенсорная панель управления со светодиодным индикатором
Корпус:	Негорючий термопласт
Температура окружающей среды:	0 °C ... +50 °C
Температура хранения:	-10 °C ... +60 °C
Температура транспортировки:	-10 °C ... +60 °C
Класс защиты:	IP20
Класс защиты	III (смонтированный как предполагается)
Размеры (ВхШхГ):	80,5 x 80,5 x 17 мм

Примечание: Точность CO_2 является действительной:
- через 3 недели эксплуатации
- Первоначальная калибровка (через объект ETS)
- Еженедельная подача свежего воздуха
- Стратегия вентиляции: первый порог CO_2 ≤800 частей на миллион

Пределы допуска действительны при стандартной и стабильной комнатной температуре (прибл. 15–22 °C, избегая крупных скачков температуры).

Утилизацию устройства выполнять отдельно от бытовых отходов в официально установленных пунктах сбора. Профессиональная вторичная переработка защищает людей и окружающую среду от возможных негативных воздействий.

Информацию о дате изготовления и стране происхождения можно найти на этикетке упаковки.

Дополнительную информацию о продукте и его переработке можно найти на веб-сайте Schneider-Electric.

Schneider Electric Industries SAS

Если у вас есть технические вопросы, обратитесь в Центр обслуживания клиентов в вашей стране.
se.com/contact

EAC

RU Соответствует техническим регламентам ≪О безопасности низковольтного оборудования≫, ≪Об электромагнитной совместимости≫
Дата изготовления: смотрите на общей упаковке: год/неделя/день недели
Страна-изготовитель: Германия
Срок хранения: 3 года
Гарантийный срок: 18 месяцев
Уполномоченный поставщик в РФ:
АО ≪Шнейдер Электрик≫
Адрес: 127018, Россия, г. Москва, ул. Двинцев, д.12, корп.1
Тел. +7 (495) 777 99 90
Факс +7 (495) 777 99 92
se.com/ru/ru

KZ ≪ Төменвольтты құрал-жабдықтардың қауіпсіздігі туралы≫, ≪Электрмагнитті сәйкестік туралы ≫ техникалық регламенттерге сәйкес келеді
Дайындалған мерзімі: жалпы орамдағы мерзімді қараңыз: жыл/апта/аптаның күні
Жасалған: Германия
Сақтау мерзімі: 3 года
Кепілдік мерзімі: 18 ай
Уәкіл жеткізуші Қазақстан республикасында:
≪ ШНЕЙДЕР ЭЛЕКТРИК ≫ ЖШС
Мекен-жайы: Қазақстан Республикасы, Алматы қ., Достык даң., «Кен Дала» Бизнес Орталығы, 5-ші қабат.
Тел.: +7 (727) 357 23 57
Факс.: +7(727) 357 24 39
se.com/kz/ru/

NNZ42684-00 10/21