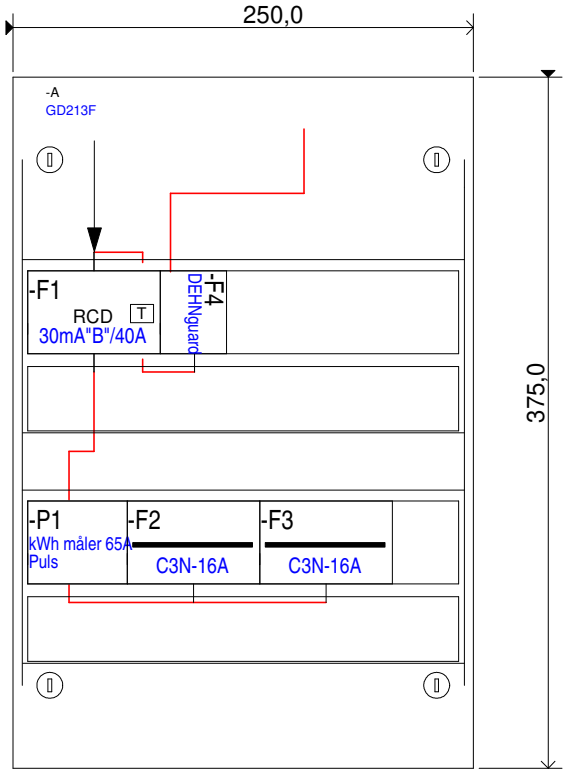

Navn	Type	Beskrivelse	Tekst
-F1	A9Z61440	30mA"B"/40A	RCD for -F2
-F2	A9F04716	C3N-16A	Varmepumpe 1
-F3	A9F04716	C3N-16A	Varmepumpe 2
-F4	900455	DEHNguard	Transient-beskyttelse
-P1	EM340DINAV23X001PFB	kWh måler 65A Puls	Bi-måler varmepumpe

PRO AUTOMATIC
FREMTIDENS ELTAVLER

Kapslingsklasse IP: 2XC	Mærkestrøm: 25 A	Projekt: **Gruppetavle**			**Layout**
Dato: 03 / 2022	Max. forsikring: 63 A	Label: **Type 25A**			
Standard: IEC 61439-3	Systemjording: TT/TN-S		Tegning nr.: **22203023-2v101**	Antal sider: 5	
Ik max. Icf: 6 kA		Dato: 22-02-2022		Forrige: I1 NæsteST1	
Ik min.: 0,315kA		Ing.: AM	Side rev.: 22-02-2022 07:51:32	**Side: L1**	